河南省工程建设标准设计

DBJT19-01-2002

洛阳市规划建筑设计研究院

内部使用 TEL：3253041 2004年4月

02系列结构标准设计图集

02YG302 钢筋混凝土单梁

河南省工程建设标准设计管理办公室 主编

本资料由微信公众号jianzhu118整理
持续更新中

中国计划出版社

钢筋混凝土单梁

（跨度4.5～7.2米）

编制单位　河南省建筑设计研究院　　图集号　02YG302

编制单位负责人　凌君达
编制单位技术负责人　袁恒惠
技术审定人　贺高凯
设计负责人　滕猛

审核	庞再忠	陈再忠	校对	朱蕴东	朱蕴东
设计	滕猛	滕猛	制图	滕猛	滕猛

目录

目录 …… 1
编制说明 …… 2～4
单梁选用表(一)(二) …… 5～6
4.5m跨单梁配筋图及材料表 …… 7
4.8m跨单梁配筋图及材料表 …… 8
5.1m跨单梁配筋图及材料表 …… 9
5.4m跨单梁配筋图及材料表 …… 10
5.7m跨单梁配筋图及材料表 …… 11
6.0m跨单梁配筋图及材料表 …… 12
6.3m跨单梁配筋图及材料表 …… 13
6.6m跨单梁配筋图及材料表 …… 14
6.9m跨单梁配筋图及材料表 …… 15
7.2m跨单梁配筋图及材料表 …… 16
墙厚240mm预制刚性垫块允许承载力设计值
[No+Nl](kN)及垫块选用表(一)(二) …… 17～18
墙厚370mm预制刚性垫块允许承载力设计值
[No+Nl](kN)及垫块选用表(一)(二) …… 19～20
壁柱上预制刚性垫块允许承载力设计值
[No+Nl](kN)及垫块选用表(一)(二)(三)(四) …… 21～24

编制单位联系电话：0371-6263437

本资料由微信公众号jianzhu118整理
持续更新中

图名	目录	图集号	02YG302
	洛阳市规划建筑设计研究院 内部使用 TEL：3253041 2004年4月	页	1

标准分享网 www.bzfxw.com 免费下载

审核	庞再忠	陈瑞强	校对	朱莲东	陈瑞强	制图	孔令东	陈瑞强
设计								

编　制　说　明

1 适用范围

1.1 本图集适用于非抗震设防地区及抗震设防烈度为6、7、8度地区的建筑结构安全等级为二级的一般民用建筑与工业辅助建筑的现浇单跨简支钢筋混凝土梁。

1.2 本图集支承单梁的承重砌体为砖砌体，包括烧结普通砖、烧结多孔砖、蒸压灰砂砖、蒸压粉煤灰砖砌体，墙的厚度为240mm和370mm(或240mm厚的墙加130mm厚的壁柱)。当采用其他承重砌体时，可参考使用，但应遵守有关规定。

1.3 本图集适用于一类环境建筑结构。本图集用于腐蚀环境，表面温度高于100℃或有生产热源且表面温度经常高于60℃以及有振动、高湿度等环境的建筑时，除应遵守本图集规定外，尚应遵守国家现行有关标准、规范和规程的规定。

1.4 本图集适用于设计使用年限为50年的建筑结构。

1.5 梁上可设置非承重隔墙，此时仍按单梁选用，不考虑梁与砌体的共同作用。

1.6 本图集不适用作多层内框架房屋的框架梁。

1.7 本图集主要与省标《预应力混凝土空心板》图集配套使用，当使用其它板型时，板与梁的连接构造等由单项工程设计考虑。

1.8 当考虑构造柱的嵌固作用时，应由单项工程设计考虑对梁的配筋及构造进行调整。

2 设计内容

2.1 梁的标志跨度(净距)为4.5、4.8、5.1、5.4、5.7、6.0、6.3、6.6、6.9、7.2m共十种。

2.2 外加线荷载基本组合值（不含梁自重及粉刷重——粉刷厚按20mm计）为1、2、3、4、5、6六个等级，每级分别对应20、25、30、35、40、45 kN/m。

2.3 梁断面型式分为矩形和花篮形两种，当梁高h≤450mm为矩形，当梁高h>450mm时，编制了矩形和花篮形，以供选用。

3 设计依据

《建筑结构荷载规范》GB50009-2001

《混凝土结构设计规范》GB50010-2002

《砌体结构设计规范》GB50003-2001

《建筑抗震设计规范》GB50011-2001

《混凝土结构工程施工质量验收规范》GB50204-2002

4 采用材料

4.1 混凝土强度等级：C25

4.2 钢筋：

HPB235钢筋（Φ），fy=210 N/mm²

HRB335钢筋（Φ），fy=300 N/mm²

5 设计与计算

5.1 荷载

5.1.1 永久荷载：

1 考虑梁自重及粉刷重（粉刷厚按20mm计）。

2 由可变荷载效应控制的组合，永久荷载分项系数γ_G=1.2，

本资料由微信公众号jianzhu118整理
持续更新中

图名	编制说明	洛阳市规划建筑设计研究院 内部使用 TEL：3253041 2004年4月	图集号	02YG302
			页	2

3 由永久荷载效应控制的组合，永久荷载分项系数$\gamma_G=1.35$。

5.1.2 可变荷载：

1 可变荷载的分项系数$\gamma_Q=1.4$；

2 可变荷载准永久值系数ψ_q，按GB50009-2001取值。

5.2 计算准则

5.2.1 结构构件重要性系数$\gamma_0=1.0$。

5.2.2 梁的计算跨度l_0取梁的标志跨度l或$1.05l_n$（净跨）二者中之较小值。

5.2.3 梁的裂缝控制等级为三级，最大裂缝宽度限值为0.3mm。

5.2.4 梁的挠度限值：1)当$l_0\leqslant 6.9$时，挠度限值为$l_0/200$；

2)当$l_0=7.2$时，挠度限值为$l_0/250$。

5.2.5 梁的纵向受力钢筋的混凝土保护层厚度为25mm，箍筋和花篮梁翼缘受力钢筋的混凝土保护层厚度为15mm。

5.2.6 梁计算未考虑楼面可变荷载标准值的折减。

5.2.7 梁计算为平面内均布对称线荷载，如遇到平面外不对称或其它荷载时，须由单项工程设计根据实际情况验算其受扭或其它承载力，并采取相应的构造措施。

5.2.8 本图集梁端预制垫块由单项工程核算，按垫块选用表选用。

5.2.9 本图集是按外加荷载标准组合值Q_k、外加荷载准永久组合值Q_q与外加荷载基本组合值Q_d之比值分别为$\eta_k=Q_k/Q_d=0.8$，$\eta_q=Q_q/Q_d=0.7$设计的，选用时必须同时满足。当$\eta_k>0.8$或$\eta_q>0.7$时，单项工程设计应自行验算梁的裂缝宽度及挠度。

5.2.10 构造要求

1 梁下部纵向受力钢筋，其伸入梁支座范围内的锚固长度：

a、当$V\leqslant 0.7f_tbh_0$时，$l_{as}\geqslant 5d$；（为纵向受力钢筋直径）

b、当$V>0.7f_tbh_0$时，$l_{as}\geqslant 12d$（带肋钢筋）

$l_{as}\geqslant 15d$（光面钢筋）

2 支承在砌体结构上的钢筋混凝土独立梁，在纵向受力钢筋的锚固长度l_{as}范围内应配置不小于两个箍筋，其直径不宜小于纵向受力钢筋直径的0.25倍，间距不宜大于纵向受力钢筋最小直径的10倍。

3 当支承在240mm厚的砖墙上，梁的跨度$l\geqslant 6m$时，其支承处宜加设壁柱。

6 选用方法

6.1 单梁型号

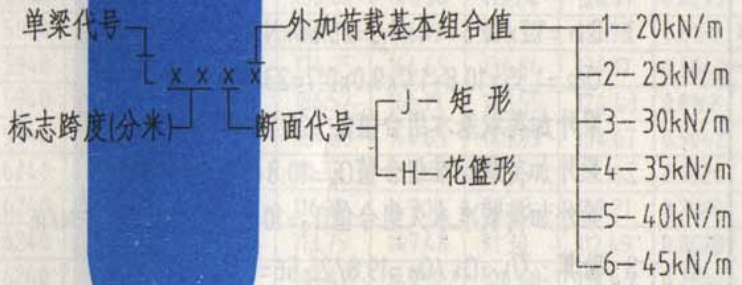

6.2 选用注意事项：

6.2.1 当梁上有非全跨的均布荷载或均布荷载和集中荷载同时作用，则由单项工程设计自行验算承载力、裂缝宽度及挠度。

6.2.2 抗震设防地区，梁端连接构造应按相应图集处理。

6.3 选用步骤：

本资料由微信公众号jianzhu118整理
持续更新中

图名	编制说明	图集号	02YG302
		页	3

洛阳市规划建筑设计研究院
内部使用 TEL：3253041 2004年4月

标准分享网 www.bzfxw.com 免费下载

6.3.1 分别计算梁在可变荷载效应控制的组合下外加荷载基本组合值Q_{d1}及永久荷载效应控制的组合下外加荷载基本组合值Q_{d2}，并取两者中的较大值作为梁外加荷载基本组合值。

6.3.2 计算梁外加荷载标准组合值、外加荷载准永久组合值。

6.3.3 验算η_k、η_q是否满足本图集的要求。

6.3.4 根据梁的标志跨度、外加荷载组合值选定梁号并复核。

6.4 选用示例：

梁的标志跨度l=6.6m，支承在370mm厚的砖墙上，外加永久荷载标准值10.8kN/m，外加可变荷载标准值为9.0kN/m，准永久值系数ψ_q=0.5，组合值系数ψ_c=0.7，试选用梁的型号。

选用计算：

1 Q_{d1}=1.2x10.8+1.4x9.0=25.56kN/m

Q_{d2}=1.35x10.8+1.4x9.0x0.7=23.40kN/m

梁外加荷载基本组合值Q_d=25.56kN/m

2 梁外加荷载标准组合值Q_k=10.8+9.0=19.8kN/m

梁外加荷载准永久组合值Q_q=10.8+0.5x9.0=15.3kN/m

3 验算：η_k=Q_k/Q_d=19.8/25.56=0.775<0.8

η_q=Q_q/Q_d=15.3/25.56=0.599<0.7

满足本图集计算系数要求。

4 由梁的标志跨度l=6.6m，外加荷载基本组合值Q_d=25.56kN/m

查单梁选用表，选定L66J2。

允许外加荷载基本组合值25.71kN/m>25.56kN/m

允许外加荷载标准组合值0.8x25.48=20.568kN/m>19.8kN/m

允许外加荷载准永久组合值0.7x26.48=17.997kN/m>15.3kN/m

梁的承载能力，裂缝宽度及挠度均满足要求。

7 施工注意事项

7.1 侧模应在混凝土强度能保证其表面及棱角不因拆除而受损坏时，方可拆除。底模应在构件同条件养护的试件达到设计混凝土立方体抗压强度标准值75%时，方可拆除。

7.2 当达到设计混凝土强度标准值的100%时，方可安装梁上的板或在梁上砌筑隔墙。

7.3 梁上如需要安装吊扇、吊灯等设施须在浇捣前预埋铁件、吊管或套管，严禁事后敲凿。

7.4 本图集单梁设计不需要起拱，按施工要求起拱即可。

8 验收及检验要求

本图集对施工验收及检验要求应遵守《混凝土结构工程施工质量验收规范》（GB50204-2002）有关规定。

9 其它

9.1 本图集未注明单位的尺寸均以毫米为单位。

9.2 本图集未尽事宜，应按国家现行有关规范、标准和有关技术法规文件严格执行。

9.3 使用和选用本图集时，本图集所依据的规范、标准可能已有新的版本，此时应按当前版本作相应的验算调整，不应使其与当前版本相悖。

本资料由微信公众号jianzhu1整理
持续更新中

梁号	梁长 ls (mm)	截面尺寸 bXh (mm)	允许荷载基本组合值 (kN/m)	允许弯矩基本组合值 (kN·m)	支座边缘允许剪力基本组合值 (kN)	支座反力 (kN)	钢筋用量 (kg)	混凝土用量 (m³)	详图页号	梁号	梁长 ls (mm)	截面尺寸 bXh (mm)	允许荷载基本组合值 (kN/m)	允许弯矩基本组合值 (kN·m)	支座边缘允许剪力基本组合值 (kN)	支座反力 (kN)	钢筋用量 (kg)	混凝土用量 (m³)	详图页号
L45J1	4740	200X400	20.14	50.98	105.74	52.29	40.80	0.3792	7	L54H3	5640	250X500	32.48	118.40	149.11	95.67	103.77	0.7876	10
L45J2	4740	200X400	25.19	63.77	104.97	63.54	46.70	0.3792	7	L54J4	5640	250X500	36.37	132.57	150.57	107.71	100.90	0.7050	10
L45J3	4740	200X400	30.57	77.39	104.97	74.79	55.22	0.3792	7	L54H4	5640	250X500	35.83	130.60	149.11	109.17	110.29	0.7876	10
L45J4	4740	200X450	35.76	90.51	119.57	86.92	56.24	0.4266	7	L54J5	5640	250X550	41.06	149.68	166.99	122.50	102.12	0.7755	10
L45J5	4740	200X450	40.27	101.92	119.57	98.17	61.55	0.4266	7	L54H5	5640	250X550	40.52	147.71	165.54	123.96	111.51	0.8581	10
L45J6	4740	200X450	47.19	119.45	119.57	109.42	70.52	0.4266	7	L54J6	5640	250X550	49.16	179.18	166.99	136.00	114.60	0.7755	10
L48J1	5040	200X400	20.26	58.36	104.48	55.78	47.73	0.4032	8	L54H6	5640	250X550	48.62	177.21	165.54	137.46	123.99	0.8581	10
L48J2	5040	200X450	25.33	72.96	119.03	68.72	50.93	0.4536	8	L57J1	5940	250X450	20.25	82.24	133.49	69.59	67.59	0.6690	11
L48J3	5040	200X450	30.99	89.25	119.03	80.72	59.87	0.4536	8	L57J2	5940	250X450	25.41	103.21	133.49	83.84	79.33	0.6690	11
L48J4	5040	200X450	36.82	106.04	119.03	92.72	69.40	0.4536	8	L57J3	5940	250X500	32.14	130.53	149.84	99.45	105.57	0.7425	11
L48J5	5040	200X500	42.37	122.02	133.57	105.66	77.30	0.5040	8	L57H3	5940	250X500	31.60	128.34	148.30	100.99	115.81	0.8299	11
L48H5	5040	200X500	41.83	120.46	132.28	106.95	84.23	0.5770	8	L57J4	5940	250X500	38.43	156.08	149.84	113.70	118.66	0.7425	11
L48J6	5040	200X500	47.39	136.49	133.57	117.66	83.98	0.5040	8	L57H4	5940	250X500	37.89	153.88	148.30	115.24	128.91	0.8299	11
L48H6	5040	200X500	46.85	134.94	132.28	118.95	92.01	0.5770	8	L57J5	5940	250X550	43.57	176.95	166.19	129.30	119.93	0.8168	11
L51J1	5340	250X400	20.13	65.44	119.21	61.05	55.31	0.5340	9	L57H5	5940	250X550	43.03	174.75	164.65	130.84	130.17	0.9042	11
L51J2	5340	250X400	25.26	82.14	118.32	73.80	64.18	0.5340	9	L57J6	5940	250X550	45.93	186.52	166.19	143.55	124.43	0.8168	11
L51J3	5340	250X450	32.84	106.79	134.81	87.77	71.56	0.6008	9	L57H6	5940	250X550	45.39	184.33	164.65	145.09	134.67	0.9042	11
L51J4	5340	250X450	36.05	117.20	134.81	100.52	77.80	0.6008	9	L60J1	6240	250X450	20.07	90.33	132.83	73.25	76.16	0.7020	12
L51J5	5340	250X500	41.37	134.50	151.31	114.48	95.38	0.6675	9	L60J2	6240	250X500	25.82	116.18	149.10	89.68	102.21	0.7800	12
L51H5	5340	250X500	40.83	132.74	149.93	115.86	104.53	0.7453	9	L60H2	6240	250X500	25.28	113.75	147.48	91.30	112.49	0.8680	12
L51J6	5340	250X500	49.22	160.04	151.31	127.23	107.23	0.6675	9	L60J3	6240	250X500	31.43	141.42	149.10	104.68	114.43	0.7800	12
L51H6	5340	250X500	48.68	158.29	149.93	128.61	116.39	0.7453	9	L60H3	6240	250X500	30.89	138.99	147.48	106.30	124.70	0.8680	12
L54J1	5640	250X450	20.20	73.61	134.15	65.93	59.83	0.6345	10	L60J4	6240	250X550	35.58	160.10	165.38	121.11	115.77	0.8580	12
L54J2	5640	250X450	25.82	94.11	134.15	79.43	69.20	0.6345	10	L60H4	6240	250X550	35.04	157.67	163.76	122.73	126.04	0.9460	12
L54J3	5640	250X500	33.02	120.37	150.57	94.21	94.38	0.7050	10	L60J5	6240	250X550	40.93	184.17	165.38	136.11	126.53	0.8580	12

说明:

1.允许荷载基本组合值、允许弯矩基本组合值和支座允许剪力基本组合值是根据实配钢筋反算求得，均不包括梁自重及粉刷重.

2.支座反力是按外加荷载基本组合值加梁自重及粉刷重计算的.

3.ls(梁的实际长度)=梁标志跨度+240.

本资料由微信公众号jianzhu118整理
持续更新中

图名	单梁选用表(一)	图集号	02YG302
		页	5

洛阳市规划建筑设计研究院
内部使用 TEL: 3253041 2004年4月

标准分享网 www.bzfxw.com 免费下载

梁号	梁长 ls (mm)	截面尺寸 bXh (mm)	允许荷载基本组合值 (kN/m)	允许弯矩基本组合值 (kN·m)	支座边缘允许剪力基本组合值 (kN)	支座反力 (kN)	钢筋用量 (kg)	混凝土用量 (m³)	详图页号	梁号	梁长 ls (mm)	截面尺寸 bXh (mm)	允许荷载基本组合值 (kN/m)	允许弯矩基本组合值 (kN·m)	支座边缘允许剪力基本组合值 (kN)	支座反力 (kN)	钢筋用量 (kg)	混凝土用量 (m³)	详图页号
L60H5	6240	250X550	40.39	181.74	163.76	137.73	136.80	0.9460	12	L66H6	6840	250X650	48.70	265.18	194.26	171.14	182.84	1.2091	14
L60J6	6240	250X600	45.82	206.17	181.66	152.54	127.87	0.9360	12	L69J1	7140	250X550	20.72	123.30	162.97	87.53	122.84	0.9818	15
L60H6	6240	250X600	45.28	203.74	180.04	154.16	138.15	1.0240	12	L69H1	7140	250X550	20.18	120.09	161.10	89.39	134.64	1.0842	15
L63J1	6540	250X500	20.40	101.18	148.37	78.42	104.41	0.8175	13	L69J2	7140	250X550	25.59	152.31	162.97	104.78	136.82	0.9818	15
L63H1	6540	250X500	20.01	99.27	147.55	80.12	115.13	0.9103	13	L69H2	7140	250X550	25.05	149.09	161.10	106.64	148.63	1.0842	15
L63J2	6540	250X500	28.05	139.16	148.37	94.17	123.30	0.8175	13	L69J3	7140	250X600	31.38	186.76	179.03	123.67	145.71	1.0710	15
L63H2	6540	250X500	27.51	136.49	146.67	95.87	134.01	0.9103	13	L69H3	7140	250X600	30.84	183.55	177.17	125.53	157.51	1.1734	15
L63J3	6540	250X550	31.77	157.62	164.58	111.41	124.68	0.8993	13	L69J4	7140	250X600	35.84	213.27	179.03	140.92	158.03	1.0710	15
L63H3	6540	250X550	31.23	154.94	162.88	113.12	135.39	0.9921	13	L69H4	7140	250X600	35.30	210.06	177.17	142.78	169.84	1.1734	15
L63J4	6540	250X550	36.62	181.69	164.58	127.16	135.96	0.8993	13	L69J5	7140	250X650	44.51	264.92	195.10	159.81	179.59	1.1603	15
L63H4	6540	250X550	36.08	179.01	162.88	128.87	146.68	0.9921	13	L69H5	7140	250X650	43.97	261.71	193.23	161.67	191.40	1.2627	15
L63J5	6540	250X600	41.01	203.48	180.78	144.41	137.34	0.9810	13	L69J6	7140	250X700	48.99	291.55	211.16	178.70	181.13	1.2495	15
L63H5	6540	250X600	40.47	200.80	179.08	146.11	148.06	1.0738	13	L69H6	7140	250X700	48.45	288.33	209.30	180.56	192.94	1.3519	15
L63J6	6540	250X600	49.20	244.08	180.78	160.16	155.35	0.9810	13	L72J1	7440	250X650	24.50	158.75	185.29	94.76	146.43	1.2090	16
L63H6	6540	250X600	48.66	241.40	179.08	161.86	166.06	1.0738	13	L72H1	7440	250X650	23.96	155.25	183.35	96.70	158.89	1.3162	16
L66J1	6840	250X500	20.64	112.41	148.52	82.15	115.89	0.8550	14	L72J2	7440	250X700	33.79	218.93	201.29	114.47	165.32	1.3020	16
L66H1	6840	250X500	20.10	109.47	146.74	83.93	127.05	0.9526	14	L72H2	7440	250X700	33.25	215.43	199.34	116.41	177.78	1.4092	16
L66J2	6840	250X550	25.71	140.01	163.77	100.22	123.72	0.9405	14	L72J3	7440	250X700	33.79	218.93	201.29	132.47	165.32	1.3020	16
L66H2	6840	250X550	25.17	137.07	161.99	102.00	134.88	1.0381	14	L72H3	7440	250X700	33.25	215.43	199.34	134.41	177.78	1.4092	16
L66J3	6840	250X550	31.13	169.52	163.77	116.72	137.78	0.9405	14	L72J4	7440	250X700	42.16	273.22	201.29	150.47	188.11	1.3020	16
L66H3	6840	250X550	30.59	166.57	161.99	118.50	148.94	1.0381	14	L72H4	7440	250X700	41.62	269.72	199.34	152.41	200.56	1.4092	16
L66J4	6840	250X600	36.85	200.65	179.91	134.79	144.01	1.0260	14	L72J5	7440	250X700	42.16	273.22	201.29	168.47	188.11	1.3020	16
L66H4	6840	250X600	36.31	197.71	178.13	136.57	155.17	1.1236	14	L72H5	7440	250X700	41.62	269.72	199.34	170.41	200.56	1.4092	16
L66J5	6840	250X600	44.31	241.25	179.91	151.29	162.85	1.0260	14	L72J6	7440	250X700	45.83	296.97	201.29	186.47	198.86	1.3020	16
L66H5	6840	250X600	43.77	238.31	178.13	153.07	174.01	1.1236	14	L72H6	7440	250X700	45.29	293.47	199.34	188.41	211.31	1.4092	16
L66J6	6840	250X650	49.24	268.12	196.04	169.36	171.68	1.1115	14										

说明:

1.允许荷载基本组合值、允许弯矩基本组合值和支座允许剪力基本组合值是根据实配钢筋反算求得，均不包括梁自重及粉刷重。

2.支座反力是按外加荷载基本组合值加梁自重及粉刷重计算的。

3.ls(梁的实际长度)=梁标志跨度+240。

本资料由微信公众号jianzhu118整理
持续更新中

图名	单梁选用表(二)	图集号	02YG302
		页	6

洛阳市规划建筑设计研究院
内部使用 TEL：3253041 2004年4月

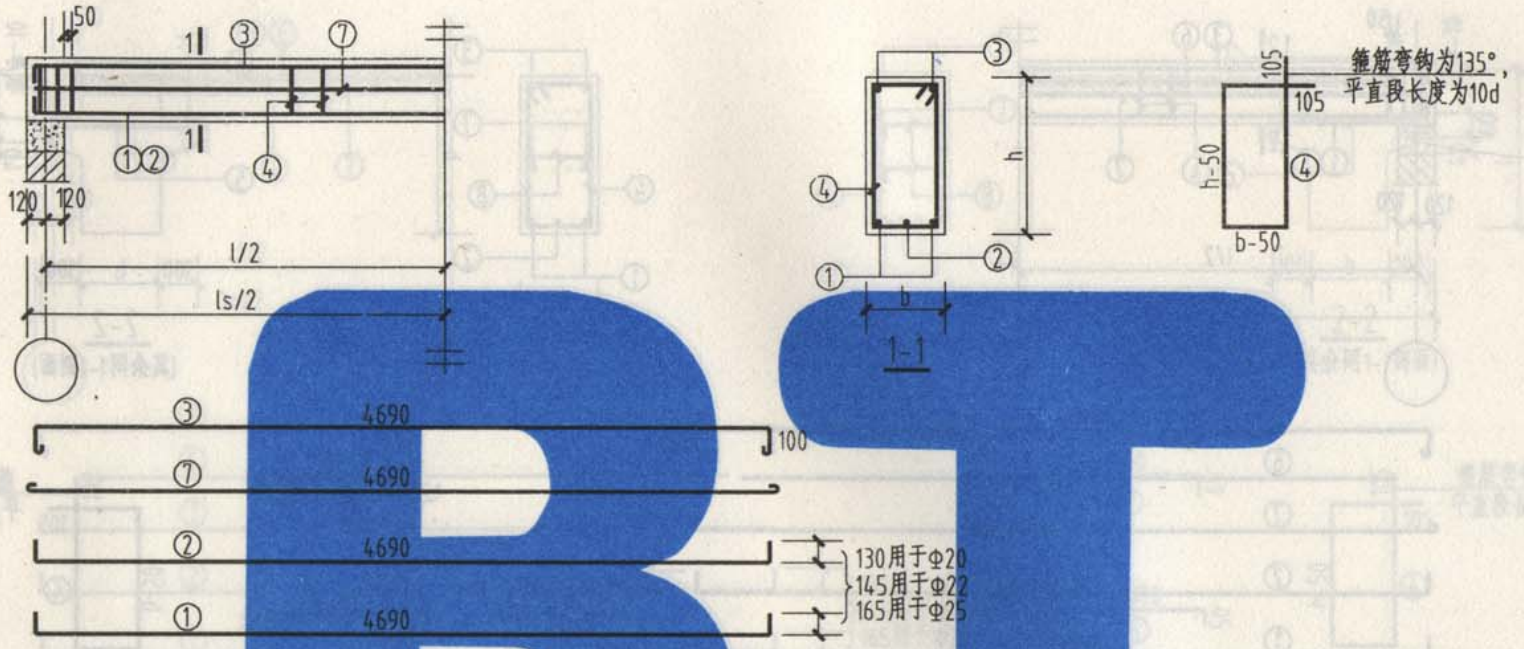

梁号	几何尺寸(mm)			钢筋								钢筋用量 (kg)	构件体积 (m^3)
	b	h	ls	①	②	③	④	⑤	⑥	⑧	⑨		
L45J1	200	400	4740	2Φ16(4690)	1Φ16(4690)	2Φ10(5015)	26Φ8@200(1210)					40.80	0.3792
L45J2	200	400	4740	2Φ18(4950)	1Φ18(4690)	2Φ10(5015)	26Φ8@200(1210)					46.70	0.3792
L45J3	200	400	4740	2Φ20(4950)	1Φ20(4950)	2Φ10(5015)	26Φ8@200(1210)					55.22	0.3792
L45J4	200	450	4740	2Φ20(4950)	1Φ20(4950)	2Φ10(5015)	26Φ8@200(1310)					56.24	0.4266
L45J5	200	450	4740	2Φ22(4980)	1Φ20(4950)	2Φ10(5015)	26Φ8@200(1310)					61.55	0.4266
L45J6	200	450	4740	2Φ25(5020)	1Φ20(4950)	2Φ10(5015)	26Φ8@200(1310)					70.52	0.4266

说明：1.表中括号中数值为单根钢筋下料长度。
2.ls为梁的实际长度。

图名	4.5m跨单梁配筋图及材料表	图集号	02YG302
		页	7

本资料由微信公众号jianzhu118整理
持续更新中
洛阳市规划建筑设计研究院
内部使用 电话：3233041 2004年4月
标准分享网 www.bzfxw.com 免费下载

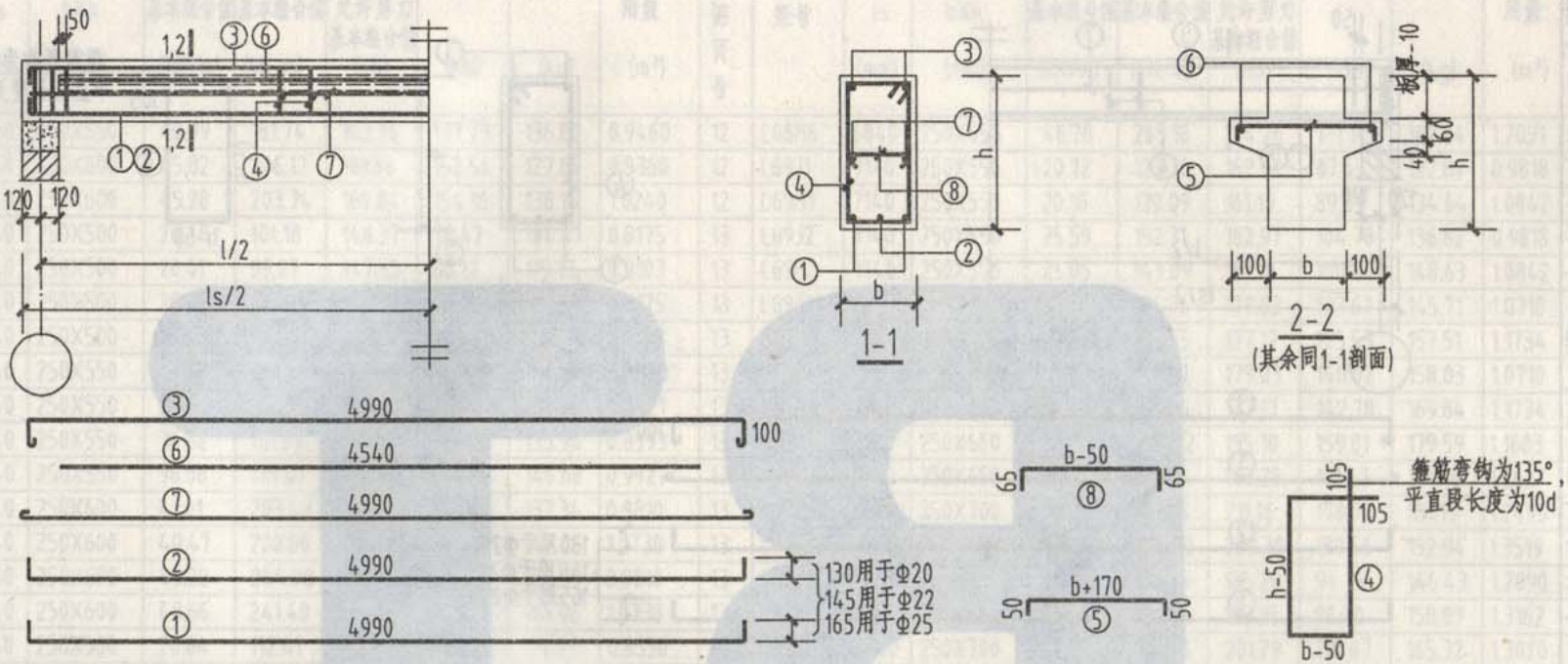

梁号	几何尺寸(mm)			钢筋									钢筋用量	构件体积
	b	h	ls	①	②	③	④	⑤	⑥	⑦	⑧	⑨	(kg)	(m^3)
L48J1	200	400	5040	2Φ18(4990)	1Φ16(4990)	2Φ10(5315)	28Φ8@200(1210)						47.73	0.4030
L48J2	200	450	5040	2Φ18(4990)	1Φ18(4990)	2Φ10(5315)	28Φ8@200(1310)						50.93	0.4536
L48J3	200	450	5040	2Φ20(5250)	1Φ20(5250)	2Φ10(5315)	28Φ8@200(1310)						59.87	0.4536
L48J4	200	450	5040	2Φ22(5280)	1Φ22(5280)	2Φ10(5315)	28Φ8@200(1310)						69.40	0.4536
L48J5/L48H5	200	500	5040	2Φ22(5280)	1Φ22(5280)	2Φ10(5315)	28Φ8@200(1410)	24Φ8@200(470)	2Φ8(4540)	2Φ10(4990)	12Φ8@400(330)		77.30/84.23	0.5040/0.5770
L48J6/L48H6	200	500	5040	2Φ25(5320)	1Φ20(5250)	2Φ10(5315)	28Φ8@200(1410)	24Φ8@200(470)	2Φ8(4540)	2Φ10(4990)	12Φ8@400(330)		83.98/92.01	0.5040/0.5770

说明：1.表中括号中数值为单根钢筋下料长度。 4.⑧号钢筋为⑦号筋的拉筋，间距为箍筋间距的2倍。
2.ls为梁的实际长度。
3.⑦号钢筋应放在梁的侧面等分处。

图名	4.8m跨单梁配筋图及材料表	图集号	02YG302
		页	8

本资料由微信公众号jianzhu118整理
持续更新中

洛阳市规划建筑设计研究院
内部使用 TEL：3253041 2004年4月

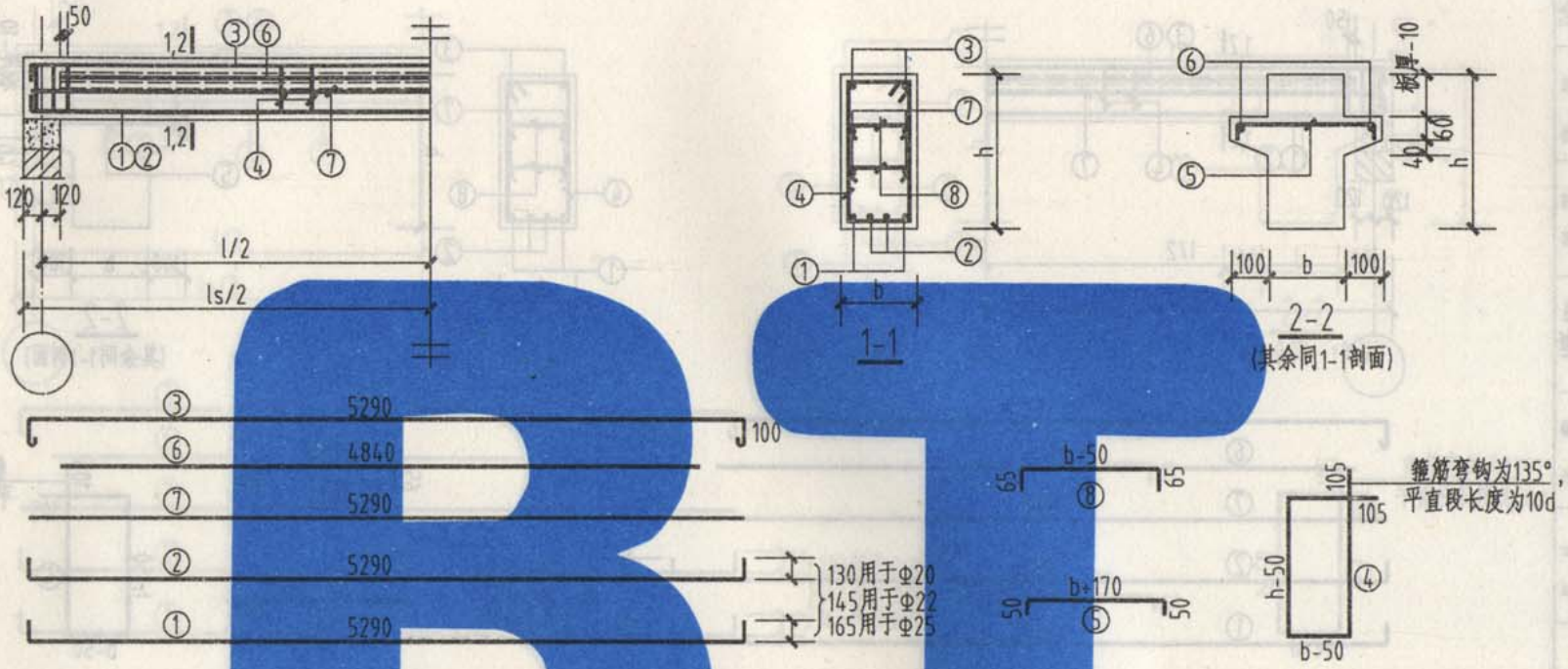

梁号	几何尺寸(mm)			钢筋									钢筋用量 (kg)	构件体积 (m^3)
	b	h	ls	①	②	③	④	⑤	⑥	⑦	⑧	⑨		
L51J1	250	400	5340	2Φ16(5290)	2Φ16(5290)	2Φ10(5615)	29Φ8@200(1310)						55.31	0.5340
L51J2	250	400	5340	2Φ18(5290)	2Φ18(5290)	2Φ10(5615)	29Φ8@200(1310)						64.18	0.5340
L51J3	250	450	5340	2Φ20(5550)	2Φ18(5290)	2Φ10(5615)	29Φ8@200(1410)						71.56	0.6008
L51J4	250	450	5340	2Φ20(5550)	2Φ20(5550)	2Φ10(5615)	29Φ8@200(1410)						77.80	0.6008
L51J5/ L51H5	250	500	5340	2Φ20(5550)	2Φ20(5550)	2Φ10(5615)	29Φ8@200(1510)	26Φ8@200(520)	2Φ8(4840)	4Φ10(5290)	26Φ8@400(330)		95.38/ 104.53	0.6675/0.7453
L51J6/ L51H6	250	500	5340	2Φ22(5580)	2Φ22(5580)	2Φ10(5615)	29Φ8@200(1510)	26Φ8@200(520)	2Φ8(4840)	4Φ10(5290)	26Φ8@400(330)		107.23/116.39	0.6675/0.7453

说明：1.表中括号中数值为单根钢筋下料长度。
2.ls为梁的实际长度。
3.⑦号钢筋应放在梁的侧面等分处。
4.⑧号钢筋为⑦号筋的拉筋，间距为箍筋间距的2倍。

图名	5.1m跨单梁配筋图及材料表	图集号	02YG302
		页	9

洛阳市规划建筑设计研究院
内部使用 TEL：3253041 2004年4月

本资料由微信公众号jianzhu118整理
持续更新中

标准分享网 www.bzfxw.com 免费下载

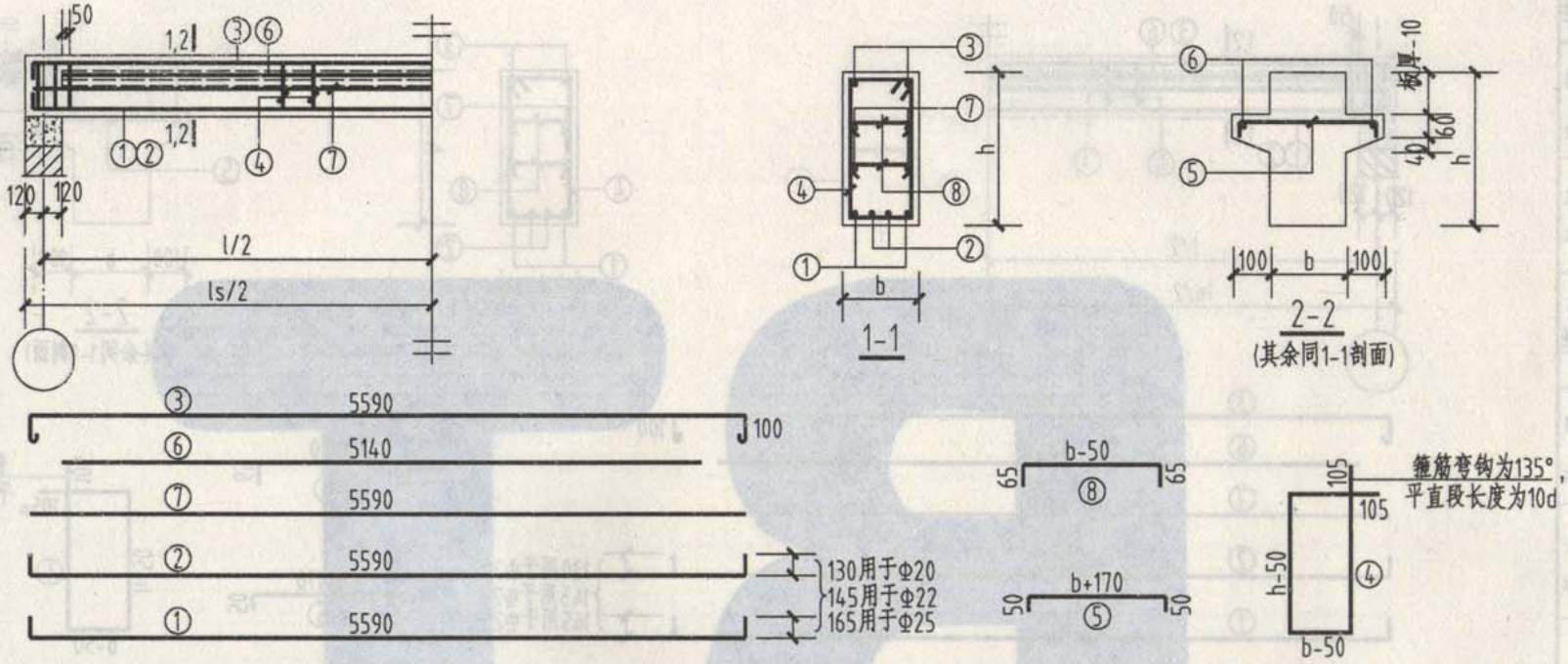

梁号	几何尺寸(mm)			钢筋									钢筋用量 (kg)	构件体积 (m^3)
	b	h	ls	①	②	③	④	⑤	⑥	⑦	⑧	⑨		
L54J1	250	450	5640	2Φ16(5590)	2Φ16(5590)	2Φ10(5915)	31Φ8@200(1410)						59.83	0.6345
L54J2	250	450	5640	2Φ18(5590)	2Φ18(5590)	2Φ10(5915)	31Φ8@200(1410)						69.20	0.6345
L54J3/L54H3	250	500	5640	2Φ20(5850)	2Φ18(5590)	2Φ10(5915)	31Φ8@200(1510)	26Φ8@200(520)	2Φ8(5140)	4Φ10(5590)	28Φ8@400(330)		94.38/103.77	0.7050/0.7876
L54J4/L54H4	250	500	5640	2Φ20(5850)	2Φ20(5850)	2Φ10(5915)	31Φ8@200(1510)	26Φ8@200(520)	2Φ8(5140)	4Φ10(5590)	28Φ8@400(330)		100.90/110.29	0.7050/0.7876
L54J5/L54H5	250	550	5640	2Φ20(5850)	2Φ20(5850)	2Φ10(5915)	31Φ8@200(1610)	26Φ8@200(520)	2Φ8(5140)	4Φ10(5590)	28Φ8@400(330)		102.12/111.51	0.7755/0.8581
L54J6/L54H6	250	550	5640	2Φ22(5880)	2Φ22(5850)	2Φ10(5915)	31Φ8@200(1610)	26Φ8@200(520)	2Φ8(5140)	4Φ10(5590)	28Φ8@400(330)		114.60/123.99	0.7755/0.8581

本资料由微信公众号jianzhu118整理
持续更新中

说明：1.表中括号中数值为单根钢筋下料长度。 4.⑧号钢筋为⑦号筋的拉筋，间距为箍筋间距的2倍。
2.ls为梁的实际长度。
3.⑦号钢筋应放在梁的侧面等分处。

图名	5.4m跨单梁配筋图及材料表	图集号	02YG302
		页	10

洛阳市规划建筑设计研究院
内部使用 TEL：3253041 2004年4月

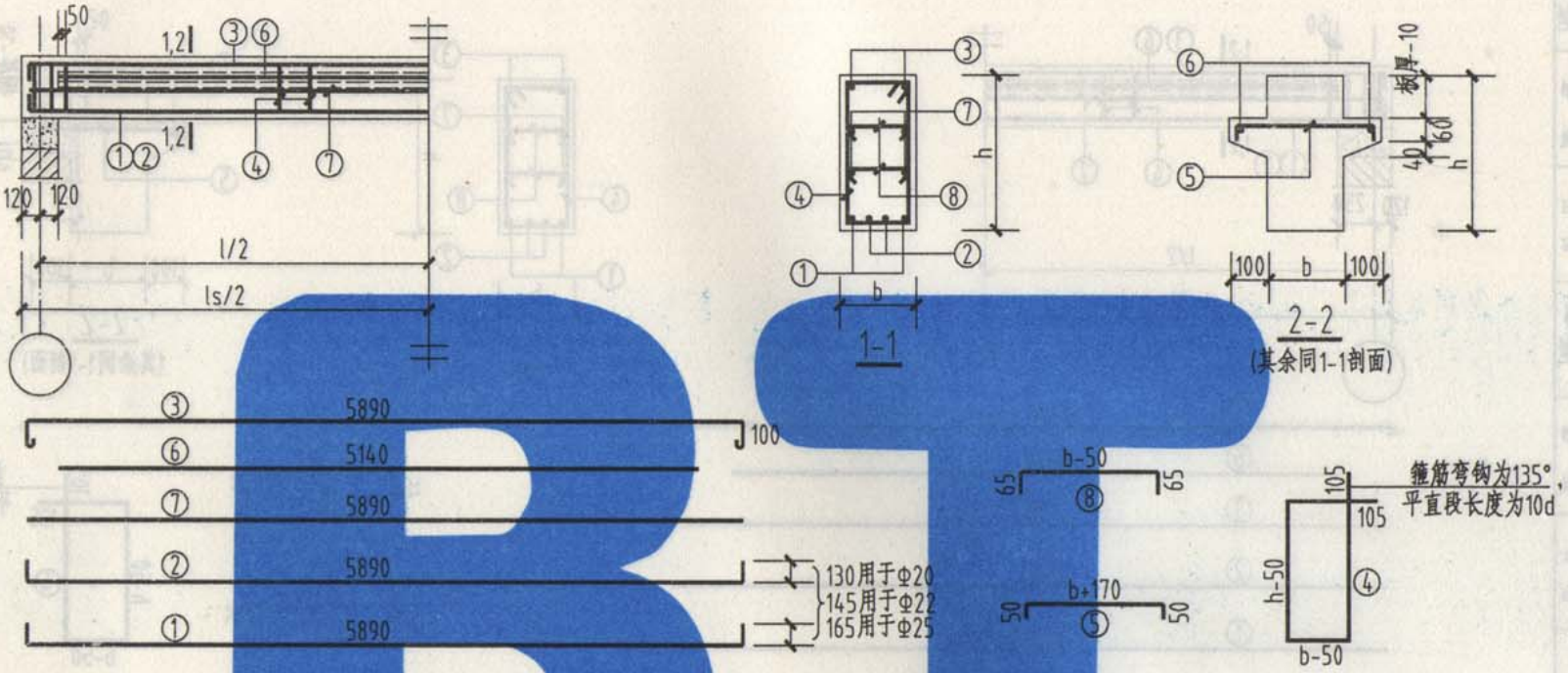

梁号	几何尺寸(mm)			钢筋									钢筋用量	构件体积
	b	h	ls	①	②	③	④	⑤	⑥	⑦	⑧	⑨	(kg)	(m^3)
L57J1	250	450	5940	2Φ18(5890)	2Φ16(5890)	2Φ10(6215)	32Φ8@200(1410)						67.59	0.6690
L57J2	250	450	5940	2Φ20(6150)	2Φ18(5890)	2Φ10(6215)	32Φ8@200(1410)						79.33	0.6690
L57J3/ L57H3	250	500	5940	2Φ20(6150)	2Φ20(6150)	2Φ10(6215)	32Φ8@200(1510)	29Φ8@200(520)	2Φ8(5440)	4Φ10(5890)	28Φ8@400(330)		105.57/ 115.81	0.7425/0.8299
L57J4/ L57H4	250	500	5940	2Φ22(6180)	2Φ22(6180)	2Φ10(6215)	32Φ8@200(1510)	29Φ8@200(520)	2Φ8(5440)	4Φ10(5890)	28Φ8@400(330)		118.66/ 128.91	0.7425/0.8299
L57J5/ L57H5	250	550	5940	2Φ22(6180)	2Φ22(6180)	2Φ10(6215)	32Φ8@200(1610)	29Φ8@200(520)	2Φ8(5440)	4Φ10(5890)	28Φ8@400(330)		119.93/ 130.43	0.8168/0.9042
L57J6/ L57H6	250	550	5940	2Φ25(6220)	2Φ20(6150)	2Φ10(6215)	32Φ8@200(1610)	29Φ8@200(520)	2Φ8(5440)	4Φ10(5890)	28Φ8@400(330)		124.67/134.67	0.8168/0.9042

说明：1.表中括号中数值为单根钢筋下料长度。 4.⑧号钢筋为⑦号筋的拉筋，间距为箍筋间距的2倍。
2.ls为梁的实际长度。
3.⑦号钢筋应放在梁的侧面等分处。

图名	57m跨单梁配筋图及材料表	图集号	02YG302
		页	11

洛阳市规划建筑设计研究院
内部使用 TEL：3283041 2004年4月

本资料由微信公众号jianzhu118整理
持续更新中

标准分享网 www.bzfxw.com 免费下载

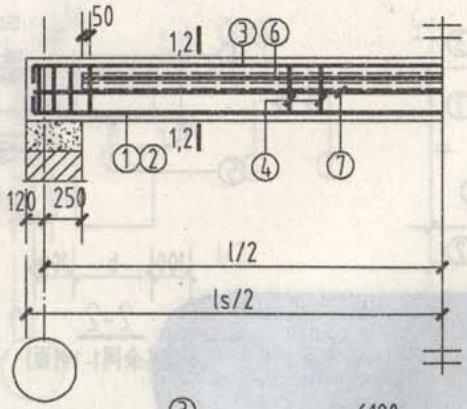

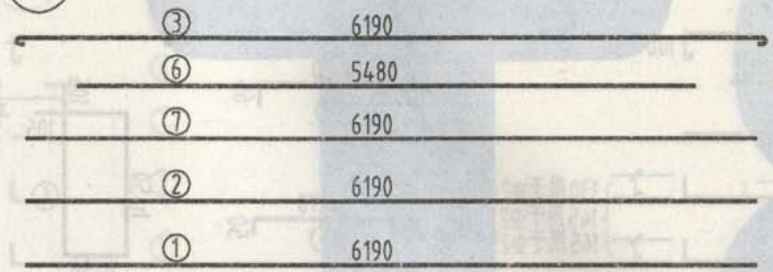

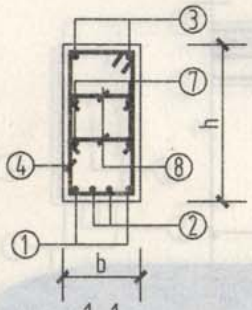

1-1

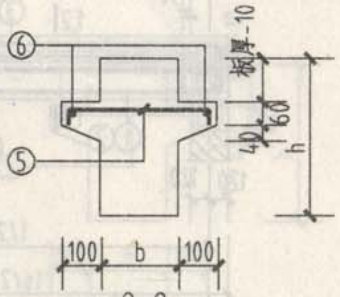

2-2

(其余同1-1剖面)

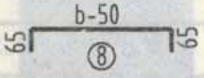

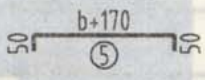

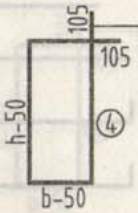

箍筋弯钩为135°，平直段长度为10d

梁号	几何尺寸(mm)			钢筋									钢筋用量 (kg)	构件体积 (m^3)
	b	h	ls	①	②	③	④	⑤	⑥	⑦	⑧	⑨		
L60J1	250	450	6240	2Φ18(6190)	2Φ18(6190)	2Φ10(6315)	34Φ8@200(1410)						76.16	0.702
L60J2/ L60H2	250	500	6240	2Φ20(6190)	2Φ18(6190)	2Φ10(6315)	34Φ8@200(1510)	29Φ8@200(520)	2Φ8(5480)	4Φ10(6190)	28Φ8@400(330)		102.21/112.49	0.7800/0.8680
L60J3/ L60H3	250	500	6240	2Φ22(6190)	2Φ20(6190)	2Φ10(6315)	34Φ8@200(1510)	29Φ8@200(520)	2Φ8(5480)	4Φ10(6190)	28Φ8@400(330)		114.43/124.70	0.7800/0.8680
L60J4/ L60H4	250	550	6240	2Φ22(6190)	2Φ20(6190)	2Φ10(6315)	34Φ8@200(1610)	29Φ8@200(520)	2Φ8(5480)	4Φ10(6190)	28Φ8@400(330)		115.77/126.04	0.8580/0.9460
L60J5/ L60H5	250	550	6240	2Φ25(6190)	2Φ20(6190)	2Φ10(6315)	34Φ8@200(1610)	29Φ8@200(520)	2Φ8(5480)	4Φ10(6190)	28Φ8@400(330)		126.53/ 136.80	0.8580/0.9460
L60J6/ L60H6	250	600	6240	2Φ25(6190)	2Φ20(6190)	2Φ10(6315)	34Φ8@200(1710)	29Φ8@200(520)	2Φ8(5480)	4Φ10(6190)	28Φ8@400(330)		127.87/ 138.15	0.9360/1.0240

说明：1.表中括号中数值为单根钢筋下料长度。 4.⑧号钢筋为⑦号筋的拉筋，间距为箍筋间距的2倍。
2.ls为梁的实际长度。
3.⑦号钢筋应放在梁的侧面等分处。

图名	6.0m跨单梁配筋图及材料表	图集号	02YG302
		页	12

本资料由微信公众号jianzhu118整理
持续更新中
洛阳市规划建筑设计研究院
内部使用 TEL：3253041 2004年4月

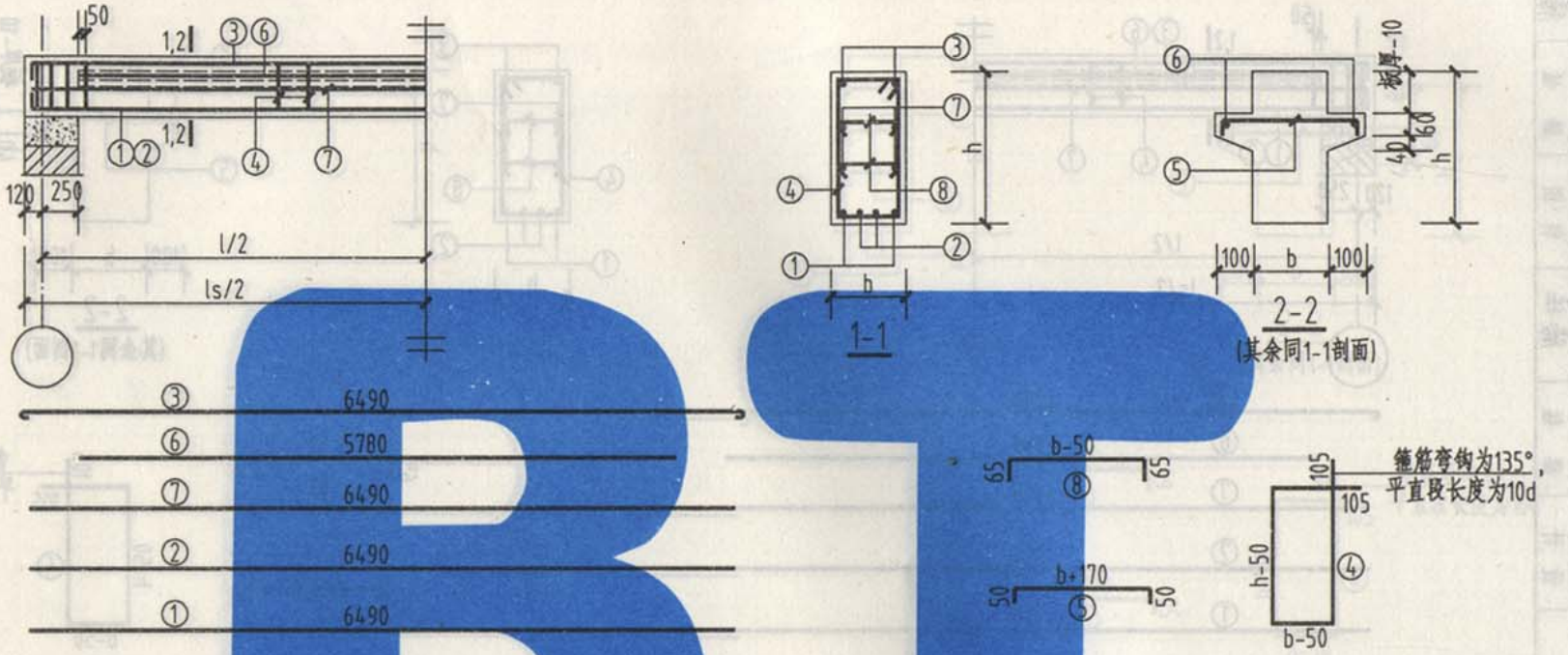

梁号	几何尺寸(mm)			钢筋									钢筋用量 (kg)	构件体积 (m^3)
	b	h	ls	①	②	③	④	⑤	⑥	⑦	⑧	⑨		
L63J1/ L63H1	250	500	6540	2Φ18(6490)	2Φ18(6490)	2Φ12(6640)	35Φ8@200(1510)	30Φ8@200(520)	2Φ8(5780)	4Φ10(6490)	30Φ8@400(330)		104.41/115.13	0.8175/0.9103
L63J2/ L63H2	250	500	6540	2Φ22(6490)	2Φ20(6490)	2Φ12(6640)	35Φ8@200(1510)	30Φ8@200(520)	2Φ8(5780)	4Φ10(6490)	30Φ8@400(330)		123.30/134.01	0.8175/0.9103
L63J3/ L63H3	250	550	6540	2Φ22(6490)	2Φ20(6490)	2Φ12(6640)	35Φ8@200(1610)	30Φ8@200(520)	2Φ8(5780)	4Φ10(6490)	30Φ8@400(330)		124.68/135.39	0.8993/0.9921
L63J4/ L63H4	250	550	6540	2Φ25(6490)	2Φ20(6490)	2Φ12(6640)	35Φ8@200(1610)	30Φ8@200(520)	2Φ8(5780)	4Φ10(6490)	30Φ8@400(330)		135.96/146.68	0.8993/0.9921
L63J5/ L63H5	250	600	6540	2Φ25(6490)	2Φ20(6490)	2Φ12(6640)	35Φ8@200(1710)	30Φ8@200(520)	2Φ8(5780)	4Φ10(6490)	30Φ8@400(330)		137.34/148.06	0.9810/1.0738
L63J6/ L63H6	250	600	6540	2Φ25(6490)	2Φ25(6490)	2Φ12(6640)	35Φ8@200(1710)	30Φ8@200(520)	2Φ8(5780)	4Φ10(6490)	30Φ8@400(330)		155.35/166.06	0.9810/1.0738

说明：1.表中括号中数值为单根钢筋下料长度。 4.⑧号钢筋为⑦号筋的拉筋，间距为箍筋间距的2倍。
2.ls为梁的实际长度。
3.⑦号钢筋应放在梁的侧面等分处。

图名	6.3m跨单梁配筋图及材料表	图集号	02YG302
		页	13

本资料由微信公众号jianzhu118整理
持续更新中
洛阳市规划建筑设计研究院
内部使用 TEL：3253041 2004年4月
标准分享网 www.bzfxw.com 免费下载

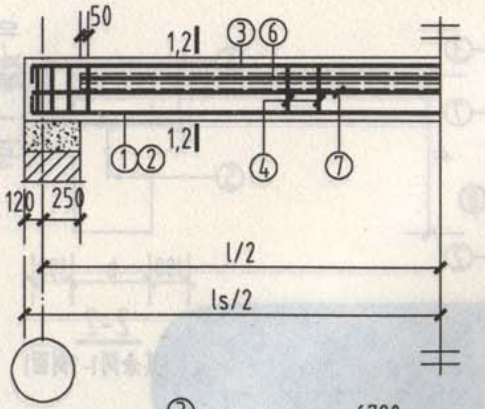

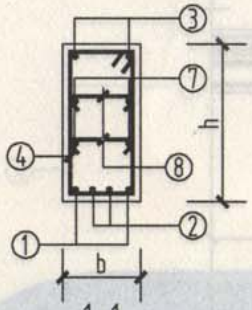

1-1

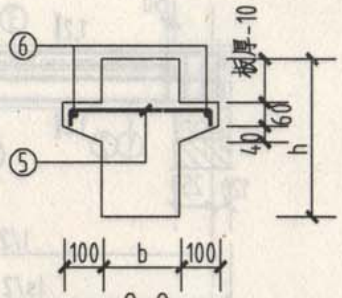

2-2

(其余同1-1剖面)

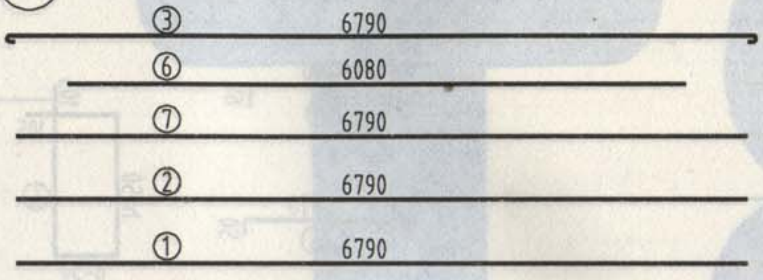

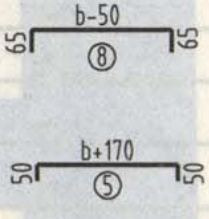

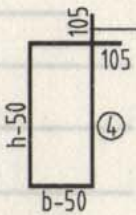

箍筋弯钩为135°，平直段长度为10d

梁号	几何尺寸(mm)			钢筋									钢筋用量 (kg)	构件体积 (m^3)
	b	h	ls	①	②	③	④	⑤	⑥	⑦	⑧	⑨		
L66J1/ L66H1	250	500	6840	2Φ20(6790)	2Φ18(6790)	2Φ12(6940)	37Φ8@200(1510)	31Φ8@200(520)	2Φ8(6080)	4Φ10(6790)	32Φ8@400(330)		115.89/127.05	0.8550/0.9526
L66J2/ L66H2	250	550	6840	2Φ20(6790)	2Φ20(6790)	2Φ12(6940)	37Φ8@200(1610)	31Φ8@200(520)	2Φ8(6080)	4Φ10(6790)	32Φ8@400(330)		123.72/134.88	0.9405/1.0381
L66J3/ L66H3	250	550	6840	2Φ22(6790)	2Φ22(6790)	2Φ12(6940)	37Φ8@200(1610)	31Φ8@200(520)	2Φ8(6080)	4Φ10(6790)	32Φ8@400(330)		137.78/148.94	0.9405/1.0381
L66J4/ L66H4	250	600	6840	2Φ25(6790)	2Φ20(6790)	2Φ12(6940)	37Φ8@200(1710)	31Φ8@200(520)	2Φ8(6080)	4Φ10(6790)	32Φ8@400(330)		144.01/155.17	1.0260/1.1236
L66J5/ L66H5	250	600	6840	2Φ25(6790)	2Φ25(6790)	2Φ12(6940)	37Φ8@200(1710)	31Φ8@200(520)	2Φ8(6080)	4Φ10(6790)	32Φ8@400(330)		162.85/174.01	1.0260/1.1236
L66J6/ L66H6	250	650	6840	2Φ25(6790)	2Φ25(6790)	2Φ12(6940)	37Φ8@200(1810)	31Φ8@200(520)	2Φ8(6080)	4Φ12(6790)	32Φ8@400(330)		171.68/182.84	1.1115/1.2091

说明：1.表中括号中数值为单根钢筋下料长度。 4.⑧号钢筋为⑦号筋的拉筋，间距为箍筋间距的2倍。
2.ls为梁的实际长度。
3.⑦号钢筋应放在梁的侧面等分处。

图名	6.6m跨单梁配筋图及材料表	图集号	02YG302
		页	14

本资料由微信公众号jianzhu118整理
持续更新中
洛阳市规划建筑设计研究院
内部使用 TEL：3253041 2004年4月

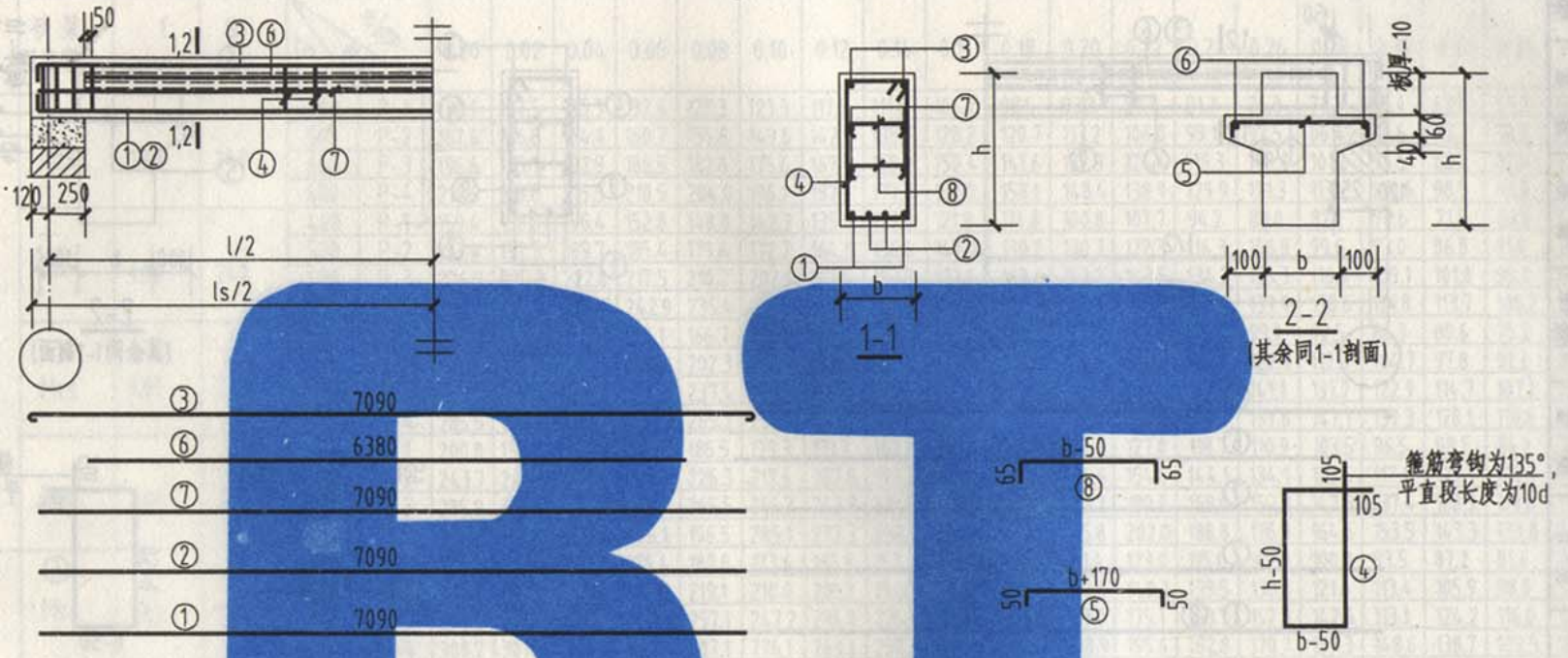

梁号	几何尺寸(mm)			钢筋									钢筋用量 (kg)	构件体积 (m³)
	b	h	ls	①	②	③	④	⑤	⑥	⑦	⑧	⑨		
L69J1/ L69H1	250	550	7140	2Φ20(7090)	2Φ18(7090)	2Φ12(7240)	39Φ8@200(1610)	33Φ8@200(520)	2Φ8(6380)	4Φ10(7090)	34Φ8@400(330)		122.84/134.64	0.9818/1.0842
L69J2/ L69H2	250	550	7140	2Φ22(7090)	2Φ20(7090)	2Φ12(7240)	39Φ8@200(1610)	33Φ8@200(520)	2Φ8(6380)	4Φ10(7090)	34Φ8@400(330)		136.82/148.63	0.9818/1.0842
L69J3/ L69H3	250	600	7140	2Φ22(7090)	2Φ22(7090)	2Φ12(7240)	39Φ8@200(1710)	33Φ8@200(520)	2Φ8(6380)	4Φ10(7090)	34Φ8@400(330)		145.71/157.51	1.0710/1.1734
L69J4/ L69H4	250	600	7140	2Φ25(7090)	2Φ22(7090)	2Φ12(7240)	39Φ8@200(1710)	33Φ8@200(520)	2Φ8(6380)	4Φ10(7090)	34Φ8@400(330)		158.03/169.84	1.0710/1.1734
L69J5/ L69H5	250	650	7140	2Φ25(7090)	2Φ25(7090)	2Φ12(7240)	39Φ8@200(1810)	33Φ8@200(520)	2Φ8(6380)	4Φ12(7090)	34Φ8@400(330)		179.59/191.40	1.1603/1.2627
L69J6/ L69H6	250	700	7140	2Φ25(7090)	2Φ25(7090)	2Φ12(7240)	39Φ8@200(1910)	33Φ8@200(520)	2Φ8(6380)	4Φ12(7090)	34Φ8@400(330)		181.13/ 192.94	1.2495/1.3519

说明：1.表中括号中数值为单根钢筋下料长度。 4.⑧号钢筋为⑦号筋的拉筋，间距为箍筋间距的2倍。
2.ls为梁的实际长度。
3.⑦号钢筋应放在梁的侧面等分处。

图名	6.9m跨单梁配筋图及材料表	图集号	02YG302
		页	15

洛阳市规划建筑设计研究院
内部使用 TEL：3253041 2004年4月

本资料由微信公众号jianzhu118整理
持续更新中

标准分享网 www.bzfxw.com 免费下载

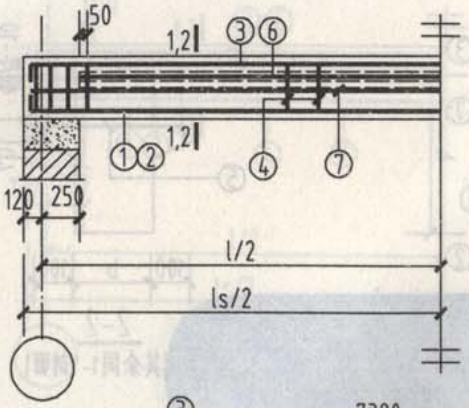

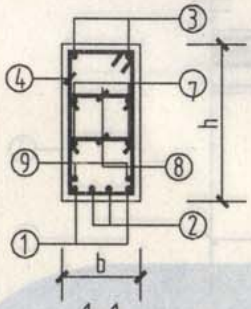

1-1

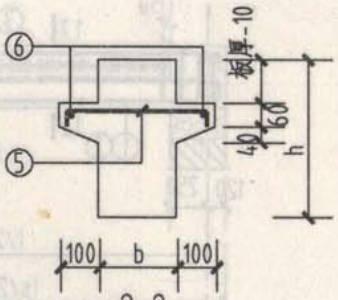

2-2

(其余同1-1剖面)

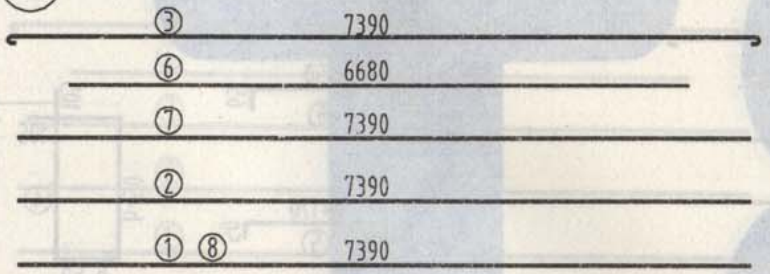

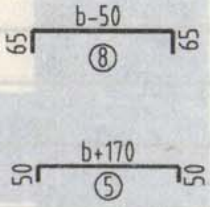

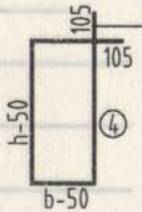

箍筋弯钩为135°，平直段长度为10d

梁号	几何尺寸(mm)			钢筋									钢筋用量 (kg)	构件体积 (m^3)
	b	h	ls	①	②	③	④	⑤	⑥	⑦	⑧	⑨		
L72J1/ L72H1	250	650	7440	2Φ18(7390)	3Φ18(7390)	2Φ12(7540)	40Φ8@200(1810)	35Φ8@200(520)	2Φ8(6680)	4Φ12(7390)	34Φ8@400(330)		146.43/158.89	1.2090/1.3162
L72J2/ L72H2	250	700	7440	2Φ20(7390)	3Φ20(7390)	2Φ12(7540)	40Φ8@200(1910)	35Φ8@200(520)	2Φ8(6680)	4Φ12(7390)	34Φ8@400(330)		165.32/ 177.78	1.3020/1.4092
L72J3/ L72H3	250	700	7440	2Φ20(7390)	3Φ20(7390)	2Φ12(7540)	40Φ8@200(1910)	35Φ8@200(520)	2Φ8(6680)	4Φ12(7390)	34Φ8@400(330)		165.32/ 177.78	1.3020/1.4092
L72J4/ L72H4	250	700	7440	2Φ25(7390)	2Φ25(7390)	2Φ12(7540)	40Φ8@200(1910)	35Φ8@200(520)	2Φ8(6680)	4Φ12(7390)	34Φ8@400(330)		188.11/ 200.56	1.3020/1.4092
L72J5/ L72H5	250	700	7440	2Φ25(7390)	2Φ25(7390)	2Φ12(7540)	40Φ8@200(1910)	35Φ8@200(520)	2Φ8(6680)	4Φ12(7390)	34Φ8@400(330)		188.11/ 200.56	1.3020/1.4092
L72J6/ L72H6	250	700	7440	2Φ22(7390)	2Φ22(7390)	2Φ12(7540)	40Φ8@200(1910)	35Φ8@200(520)	2Φ8(6680)	4Φ12(7390)	34Φ8@400(330)	2Φ20(7390)	198.86/ 211.31	1.3020/1.4092

说明：1.表中括号中数值为单根钢筋下料长度。 4.⑧号钢筋为⑦号筋的拉筋，间距为箍筋间距的2倍。
2.ls为梁的实际长度。
3.⑦号钢筋应放在梁的侧面等分处。

图名	7.2m跨单梁配筋图及材料表	图集号	02YG302
		页	16

本资料由微信公众号jianzhu118整理
持续更新中
洛阳市规划建筑设计研究院
内部使用 TEL：3253041 2004年4月

砖砌体强度等级	砂浆强度等级	f (MPa)	a_b (mm)	b_b (mm)	垫块P \ e/a_b	0.00	0.02	0.04	0.06	0.08	0.10	0.12	0.14	0.16	0.18	0.20	0.22	0.24	0.26	0.28	0.30	0.32	0.34	0.36
MU 10	M2.5	1.30	240	400	P-1	138.1	137.5	135.5	132.4	128.3	123.3	117.8	111.8	105.7	99.5	93.3	87.4	81.7	76.3	71.2	66.4	62.0	57.9	54.1
				500	P-2	167.6	166.8	164.4	160.7	155.6	149.6	142.9	135.7	128.2	120.7	113.2	106.0	99.1	92.5	86.4	80.6	75.2	70.2	65.6
				600	P-3	196.6	195.7	192.9	188.5	182.6	175.6	167.7	159.2	150.4	141.6	132.9	124.4	116.3	108.6	101.3	94.5	88.2	82.4	77.0
				680	P-4	219.6	218.6	215.5	210.5	204.0	196.1	187.3	177.8	168.0	158.1	148.4	138.9	129.9	121.3	113.2	105.6	98.5	92.0	86.0
	M5	1.50	240	400	P-1	159.4	158.6	156.4	152.8	148.0	142.3	135.9	129.0	121.9	114.8	100.8	107.7	94.2	88.0	82.1	76.6	71.5	66.8	62.4
				500	P-2	193.4	192.5	189.7	185.4	179.6	172.7	164.9	156.6	147.9	139.2	130.7	122.3	114.3	106.8	99.6	93.0	86.8	81.0	75.7
				600	P-3	226.9	225.8	222.6	217.5	210.7	202.6	193.5	183.7	173.6	163.4	153.3	143.5	134.2	125.3	116.9	109.1	101.8	95.0	88.8
				680	P-4	253.4	252.2	248.1	242.9	235.4	226.3	216.1	205.2	193.9	182.5	171.2	160.3	149.9	139.9	130.6	121.8	113.7	106.2	99.2
	M7.5	1.69	240	400	P-1	179.6	178.7	176.2	172.1	166.7	160.3	153.1	145.4	137.4	129.3	121.3	113.6	106.2	99.1	92.5	86.3	80.6	75.2	70.3
				500	P-2	217.9	216.8	213.8	208.9	202.3	194.5	185.8	176.4	166.7	156.9	147.2	137.8	128.8	120.3	112.3	104.7	97.8	91.3	85.3
				600	P-3	255.6	254.4	250.8	245.0	237.4	228.2	218.0	207.0	195.6	184.1	172.7	161.7	151.2	141.1	131.7	122.9	114.7	107.1	100.0
				680	P-4	285.5	284.2	280.2	273.7	265.2	254.9	243.5	231.2	218.4	205.6	192.9	180.6	168.8	157.6	147.1	137.3	128.1	119.6	111.7
	M10	1.89	240	400	P-1	200.8	199.8	197.0	192.5	186.5	179.3	171.2	162.6	153.6	144.6	135.7	127.0	118.7	110.9	103.5	96.5	90.1	84.1	78.6
				500	P-2	243.7	242.5	239.1	233.6	226.3	217.6	207.8	197.3	186.4	175.4	164.6	154.1	144.1	134.1	125.5	117.1	109.3	102.1	95.4
				600	P-3	285.9	284.5	280.5	274.0	265.5	255.3	243.8	231.5	218.7	205.9	193.2	180.8	169.0	157.8	147.3	137.4	128.3	119.8	111.9
				680	P-4	319.3	317.8	313.3	306.1	196.5	285.1	272.3	258.5	244.3	229.9	215.8	202.0	188.8	176.3	164.5	153.5	143.3	133.8	125.0
MU 15	M5	1.83	240	400	P-1	194.4	193.5	190.8	186.4	180.6	173.6	165.8	157.4	148.7	140.0	131.4	123.0	115.0	107.3	100.2	93.5	87.2	81.4	76.1
				500	P-2	235.9	234.8	231.5	226.2	219.1	210.6	201.2	191.0	180.5	169.9	159.4	149.2	139.5	130.3	121.6	113.4	105.9	98.8	92.3
				600	P-3	276.8	275.5	271.6	265.3	257.1	247.2	236.0	224.1	211.8	199.3	187.0	175.1	163.7	152.8	142.6	113.1	124.2	116.0	108.3
				680	P-4	309.2	307.7	303.4	296.4	287.1	276.1	263.6	250.3	236.5	222.6	208.9	195.6	182.8	170.7	159.3	148.6	138.7	129.5	121.0
	M7.5	2.07	240	400	P-1	219.9	218.9	215.8	210.8	204.2	196.4	187.5	178.1	168.2	158.4	148.6	139.1	130.0	121.4	113.3	105.7	98.7	92.1	86.1
				500	P-2	266.9	265.6	261.8	255.8	247.8	238.3	227.5	216.1	204.2	192.2	180.3	168.6	157.8	147.3	137.5	128.3	119.7	111.8	104.4
				600	P-3	313.1	311.6	307.2	300.1	290.8	279.6	267.0	253.5	239.5	225.5	211.6	198.1	185.1	172.9	161.3	150.5	140.5	131.2	122.5
				680	P-4	349.7	348.1	343.1	335.2	324.8	312.3	298.2	238.1	267.5	251.8	236.3	221.2	206.8	193.1	180.2	168.1	156.9	146.5	136.9
	M10	2.31	240	400	P-1	245.4	244.3	240.8	235.3	227.9	219.1	209.3	198.7	187.8	176.7	165.8	155.3	145.1	135.5	126.5	118.0	110.1	102.8	96.1
				500	P-2	297.8	296.4	292.2	285.5	276.6	265.9	253.9	241.1	227.8	214.4	201.2	188.4	176.1	164.4	153.4	143.2	133.6	124.8	116.5
				600	P-3	349.4	347.7	342.8	334.9	324.5	312.0	297.9	282.9	267.3	251.6	236.1	221.0	206.6	192.9	180.0	168.0	156.8	146.4	136.7
				680	P-4	390.3	388.4	382.9	374.1	362.4	348.5	332.8	316.0	298.6	281.0	263.7	246.9	230.8	215.5	201.1	187.6	175.1	163.5	152.7

说明：1. 垫块面积内轴向力设计值N_0+N_l不应超过其允许承载力设计值$[N_0+N_l]$，当砖砌体用水泥砂浆时表中允许承载力设计值应乘以0.9。

2. e为垫块面积A_b内上部轴向力设计值N_0与梁端支承压力设计值N_l的合力对垫块重心的偏心距。

$e=(N_0e_1+N_le_2)/(N_0+N_l)$，其中$e_1$为$N_0$对垫块重心的偏心距，$e_2$为$N_l$对垫块重心的偏心距。

3. 垫块如与圈梁交接，改为现浇。

例：已知砖砌体强度等级为MU10砂浆强度等级为M2.5，$A_b=240mm$，$B_b=500mm$。$N_0+N_l=145kN$，$e/a_b=0.1$，求预制刚性垫块局压允许承载力设计值并选垫块。

解：查表$[N_0+N_l]=149.8kN>145kN$，选用垫块P-2。

图名	墙厚240mm预制刚性垫块允许承载力设计值$[N_0+N_l]$(kN)及垫块选用表(一)	图集号	02YG302
		页	17

洛阳市规划建筑设计研究院 内部使用 [illegible]年[illegible]月

本资料由微信公众号jianzhu118整理
持续更新中

标准分享网 www.bzfxw.com 免费下载

砖砌体强度等级	砂浆强度等级	f (MPa)	a_b (mm)	b_b (mm)	垫块号 \ e/a_b	0.00	0.02	0.04	0.06	0.08	0.10	0.12	0.14	0.16	0.18	0.20	0.22	0.24	0.26	0.28	0.30	0.32	0.34	0.36
MU 20	M 5	2.12	240	400	P-1	225.2	224.2	221.0	215.9	209.2	201.1	192.1	182.4	172.3	162.2	152.2	142.5	133.2	124.4	116.1	108.3	101.1	94.4	88.1
				500	P-2	273.3	272.0	268.2	262.0	253.8	244.0	233.0	221.3	209.1	196.8	184.7	172.9	161.6	150.9	140.8	131.4	122.6	114.5	107.0
				600	P-3	320.7	319.1	314.6	307.4	297.8	286.3	273.4	259.6	245.3	230.9	216.7	202.9	189.6	177.1	165.2	154.2	143.9	134.3	125.5
				680	P-4	358.2	356.5	351.4	343.3	332.6	319.8	305.4	290.0	274.0	257.9	242.0	226.6	211.8	197.8	184.6	172.2	160.7	150.0	140.2
	M 7.5	2.39	240	400	P-1	253.9	252.7	249.1	243.4	235.8	226.7	216.5	205.6	194.3	182.8	171.6	160.6	150.1	140.2	130.8	122.1	113.9	106.4	99.4
				500	P-2	308.1	306.6	302.3	295.4	286.1	275.1	262.7	249.5	235.7	221.9	208.2	194.9	182.2	170.1	158.8	148.1	138.2	129.1	120.6
				600	P-3	361.5	359.8	354.7	346.5	335.7	322.8	308.3	292.7	276.6	260.3	244.3	228.7	213.8	199.6	186.3	173.8	162.2	151.4	141.5
				680	P-4	403.8	401.9	396.2	387.1	375.0	360.5	344.3	326.9	308.9	290.8	272.8	255.4	238.8	222.9	208.1	194.1	181.2	169.2	158.0
	M 10	2.67	240	400	P-1	283.7	282.3	278.3	271.9	263.4	253.3	241.9	229.7	217.0	204.3	191.7	179.5	167.7	156.6	146.2	136.4	127.3	118.8	111.0
				500	P-2	344.2	342.6	337.7	330.0	319.7	307.3	293.5	278.7	263.3	247.9	232.6	217.8	203.5	190.1	177.4	165.5	154.4	144.2	134.7
				600	P-3	403.9	401.9	396.3	387.1	375.1	360.6	344.4	327.0	309.0	290.8	272.9	255.5	238.8	223.0	208.1	194.2	181.2	169.2	158.1
				680	P-4	451.1	448.9	442.6	432.4	418.9	402.8	384.6	365.2	345.1	324.8	304.8	285.4	266.7	249.1	232.4	216.9	202.4	189.0	176.5

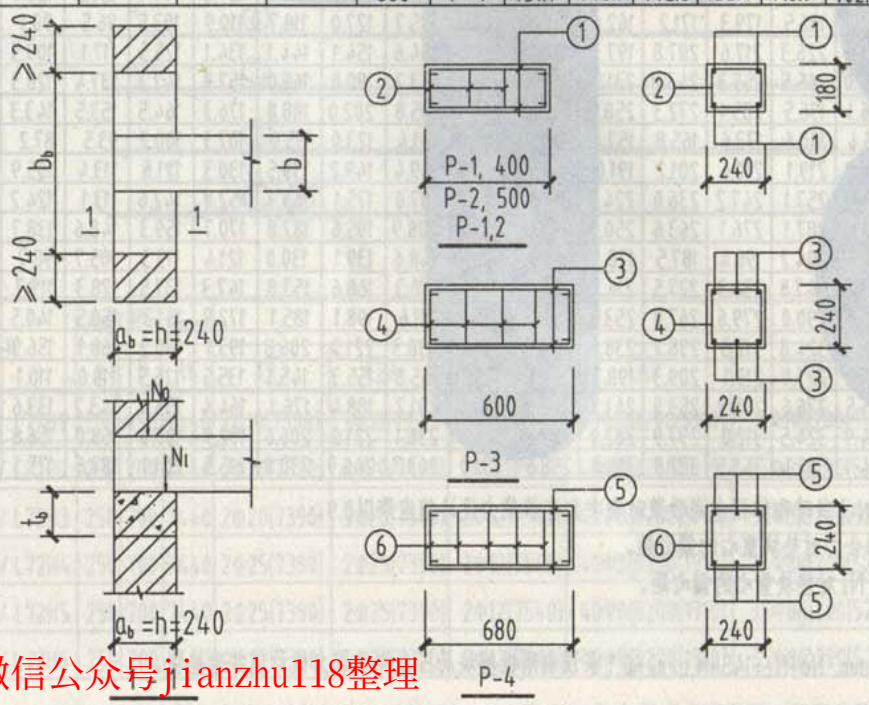

垫 块 材 料 表

垫块号	钢筋号	简图	直径	根数	每根长 (mm)	共长 (m)	共重 (Kg)	总重 (Kg)	垫块体积 (m^3)	垫块重 (kN)
P-1	1	360	Φ8	4	460	1.84	0.727	1.429	0.0173	0.432
	2	130 190	Φ6	4	790	3.16	0.702			
P-2	1	460	Φ8	4	560	2.24	0.885	1.762	0.0216	0.540
	2	130 190	Φ6	5	790	3.95	0.877			
P-3	3	560	Φ8	6	660	3.96	1.564	2.574	0.0346	0.864
	4	190 190	Φ6	5	910	4.55	1.010			
P-4	5	640	Φ8	6	740	4.44	1.954	3.166	0.0392	0.979
	6	190 190	Φ6	6	910	5.46	1.212			

说明:

1.垫块采用C20混凝土.

2.主筋保护层厚度为25mm.

图名	墙厚240mm砌制刚性垫块允许承载力设计值[N_0+N_1](kN)及垫块选用表(二)	图集号	02YG302
		页	18

本资料由微信公众号jianzhu118整理
持续更新中

海阳市拓朋建筑设计研究院
内部使用 不得外传

砖砌体强度等级	砂浆强度等级	f (MPa)	a_b (mm)	b_b (mm)	垫块P \ e/a_b	0.00	0.02	0.04	0.06	0.08	0.10	0.12	0.14	0.16	0.18	0.20	0.22	0.24	0.26	0.28	0.30	0.32	0.34	0.36
MU 10	M2.5	1.30	370	400	P-5	227.2	226.1	222.9	217.8	211.0	202.9	193.7	183.9	173.8	163.6	153.5	143.7	134.3	125.4	117.1	109.2	101.9	95.2	88.9
				500	P-6	274.3	273.0	269.2	263.0	254.8	244.9	233.9	222.1	209.9	197.5	185.4	173.5	162.2	151.5	141.3	131.9	123.1	114.9	107.4
				600	P-7	320.6	319.1	314.6	307.3	297.8	286.3	273.4	259.6	245.3	230.9	216.6	202.8	189.6	177.0	165.2	154.1	143.9	134.3	125.5
				680	P-8	357.2	355.5	350.5	342.4	331.7	318.9	304.6	289.2	273.3	257.2	241.4	226.0	211.2	197.2	184.0	171.7	160.3	149.6	139.8
	M5	1.50	370	400	P-5	262.1	260.9	257.2	251.3	243.4	234.1	223.5	212.2	200.5	188.8	177.1	165.8	155.0	144.7	135.1	126.0	117.6	109.8	102.6
				500	P-6	316.5	315.0	310.6	303.4	294.0	282.6	269.9	256.3	242.1	227.9	213.9	200.2	187.2	174.8	163.1	152.2	142.0	132.6	123.9
				600	P-7	369.9	368.2	363.0	354.6	343.6	330.3	315.4	299.5	283.0	266.4	250.0	234.0	218.7	204.3	190.6	177.9	166.0	155.0	144.8
				680	P-8	412.2	410.2	404.4	395.1	382.8	368.0	351.4	333.7	315.3	296.8	278.5	260.7	243.7	227.6	212.4	198.2	184.9	172.7	161.3
	M7.5	1.69	370	400	P-5	295.4	293.9	289.8	283.1	274.3	263.7	251.8	239.1	225.9	212.7	199.6	186.8	174.6	163.1	152.2	142.0	132.5	123.7	115.6
				500	P-6	356.6	354.9	349.9	341.9	331.2	318.4	304.1	288.7	272.8	256.8	241.0	225.6	210.9	196.9	183.7	171.5	160.0	149.4	139.6
				600	P-7	416.8	414.8	409.0	399.5	387.1	372.2	355.4	337.4	318.9	300.1	281.6	263.7	246.5	230.1	214.8	200.4	187.0	174.6	163.1
				680	P-8	464.4	462.1	455.6	445.1	431.2	414.6	395.9	375.9	355.2	334.4	313.8	293.8	274.6	256.4	239.3	223.3	208.3	194.5	181.7
	M10	1.89	370	400	P-5	330.3	328.7	324.1	316.6	306.7	294.9	281.6	267.4	252.7	237.8	223.2	208.9	195.3	182.4	170.2	158.8	148.2	138.4	129.3
				500	P-6	398.8	396.9	391.3	382.3	370.4	356.1	340.1	322.9	305.1	287.2	269.5	252.3	235.8	220.2	205.5	191.7	178.9	167.1	156.1
				600	P-7	466.1	463.9	457.4	446.8	432.9	416.2	397.5	377.4	356.6	335.6	315.0	294.9	275.6	257.4	240.2	224.1	209.1	195.3	182.4
				680	P-8	519.3	516.8	509.5	497.8	482.3	463.7	442.8	420.4	397.3	373.9	350.9	328.5	307.1	286.7	267.6	249.7	233.0	217.5	203.2
MU 15	M5	1.83	370	400	P-5	319.8	318.3	313.8	306.6	297.0	285.6	272.7	258.9	244.7	230.3	216.1	202.3	189.1	176.6	164.8	153.8	143.5	134.0	125.2
				500	P-6	386.2	384.3	378.9	370.2	358.6	344.8	329.3	312.6	295.4	278.1	260.9	244.3	228.3	213.2	199.0	185.7	173.3	161.8	151.1
				600	P-7	451.3	449.2	442.8	432.6	419.1	403.0	384.8	365.4	345.3	325.0	305.0	285.5	266.9	249.2	232.6	217.0	202.5	189.1	176.6
				680	P-8	502.8	500.4	493.4	482.0	467.0	449.0	428.7	407.1	384.7	362.1	339.7	318.1	297.3	277.6	259.1	241.7	225.6	210.6	196.8
	M7.5	2.07	370	400	P-5	361.8	360.0	354.9	346.8	336.0	323.0	308.5	292.9	276.7	260.5	244.4	228.8	213.9	199.7	186.4	173.9	162.3	151.5	141.6
				500	P-6	436.8	434.7	428.6	418.7	405.7	390.0	372.4	353.6	334.2	314.5	295.1	276.3	258.3	241.2	225.1	210.0	196.0	183.0	170.9
				600	P-7	510.5	508.1	500.9	489.4	474.1	455.8	435.3	413.3	390.6	367.6	345.0	323.0	301.9	281.9	263.1	245.4	229.1	213.9	199.8
				680	P-8	568.8	566.1	558.1	545.2	528.2	507.8	485.0	460.5	435.1	409.5	384.3	359.8	336.3	314.0	293.1	273.4	255.2	238.3	222.6
	M10	2.31	370	400	P-5	403.7	401.8	396.1	387.0	374.9	360.5	344.2	326.8	308.8	290.7	272.8	255.4	238.7	222.9	208.0	194.1	181.1	169.1	158.0
				500	P-6	487.5	485.1	478.3	467.3	452.7	435.2	415.6	394.6	372.9	351.0	329.4	308.4	288.2	269.1	251.2	234.4	218.7	204.2	190.8
				600	P-7	569.7	567.0	559.0	546.1	529.1	508.7	485.8	461.2	435.8	410.2	384.9	360.4	336.9	314.6	293.5	273.9	255.6	238.7	223.0
				680	P-8	634.7	631.7	622.8	608.4	589.4	566.7	541.2	513.9	485.6	457.0	428.9	401.5	375.3	350.4	327.0	305.2	284.8	265.9	248.4

说明：1. 垫块面积内轴向力设计值N_0+N_l不应超过其允许承载力设计值$[N_0+N_l]$，当砖砌体用水泥砂浆时表中允许承载力设计值应乘以0.9。

2. e为垫块面积A_b内上部轴向力设计值N_0与梁端支承压力设计值N_l的合力对垫块重心的偏心距。

$e=(N_0e_1+N_le_2)/(N_0+N_l)$，其中$e_1$为$N_0$对垫块重心的偏心距，$e_2$为$N_l$对垫块重心的偏心距。

3. 垫块如与圈梁交接，改为现浇。

例：已知砖砌体强度等级为MU10，砂浆强度等级为M2.5，A_b=370mm，B_b=500mm，N_0+N_l=240kN，e/a_b=0.1，求预制刚性垫块局压允许承载力设计值并选垫块。

解：查表$[N_0+N_l]$=244.9kN>240kN，选用垫块P-6。

图名	墙厚370mm预制刚性垫块允许承载力设计值$[N_0+N_l]$(kN)及垫块选用表(一)	图集号	02YG302
		页	19

本资料由微信公众号jianzhu118整理
持续更新中

标准分享网 www.bzfxw.com 免费下载

砖砌体强度等级	砂浆强度等级	f (MPa)	a_b (mm)	b_b (mm)	垫块P \ e/a_b	0.00	0.02	0.04	0.06	0.08	0.10	0.12	0.14	0.16	0.18	0.20	0.22	0.24	0.26	0.28	0.30	0.32	0.34	0.36
MU 20	M5	2.12	370	400	P-5	370.5	368.7	363.5	355.2	344.1	330.8	315.9	300.0	283.4	266.8	250.3	234.4	219.1	204.6	190.9	178.1	166.2	155.2	145.0
				500	P-6	447.4	445.2	438.9	428.8	415.5	399.4	381.4	362.2	342.2	322.1	302.3	283.0	264.5	247.0	230.5	215.1	200.7	187.4	175.1
				600	P-7	522.9	520.4	513.0	501.2	485.6	466.8	445.8	423.3	400.0	376.5	353.3	330.8	309.2	288.7	269.4	251.4	234.6	219.0	204.6
				680	P-8	582.5	579.7	571.5	558.4	541.0	520.1	496.7	471.6	445.6	419.4	393.6	368.5	344.4	321.6	300.1	280.1	261.4	244.0	228.0
	M7.5	2.39	370	400	P-5	417.7	415.7	409.8	400.4	387.9	372.9	356.1	338.2	319.5	300.8	282.2	264.2	247.0	230.6	215.2	200.8	187.4	175.0	163.5
				500	P-6	504.3	501.9	494.8	483.4	468.4	450.3	430.0	408.3	385.8	363.1	340.8	319.0	298.2	278.5	259.9	242.5	226.3	211.3	197.4
				600	P-7	589.5	586.6	578.3	565.0	547.4	526.3	502.6	477.2	450.9	424.4	398.3	372.9	348.5	325.4	303.7	283.4	264.5	246.9	230.7
				680	P-8	656.7	653.6	644.3	629.5	609.9	586.3	559.9	531.7	502.4	472.9	443.7	415.4	388.3	362.6	338.4	315.7	294.6	275.1	257.0
	M10	2.67	370	400	P-5	466.6	464.4	457.8	447.3	433.3	416.6	397.9	377.8	357.0	336.0	315.3	295.2	275.9	257.6	240.4	224.3	209.4	195.5	182.6
				500	P-6	563.4	560.7	552.8	540.1	523.2	503.1	480.4	456.1	431.0	405.7	380.7	356.4	333.1	311.1	290.3	270.9	252.8	236.0	220.5
				600	P-7	658.5	655.4	646.1	631.2	611.5	588.0	561.5	533.1	503.8	474.2	444.9	416.6	389.4	363.6	339.3	316.6	295.5	275.8	257.7
				680	P-8	733.6	730.1	719.8	703.3	681.3	655.0	625.5	593.9	561.2	528.3	495.7	464.1	433.8	405.1	378.0	352.7	329.2	307.3	287.1

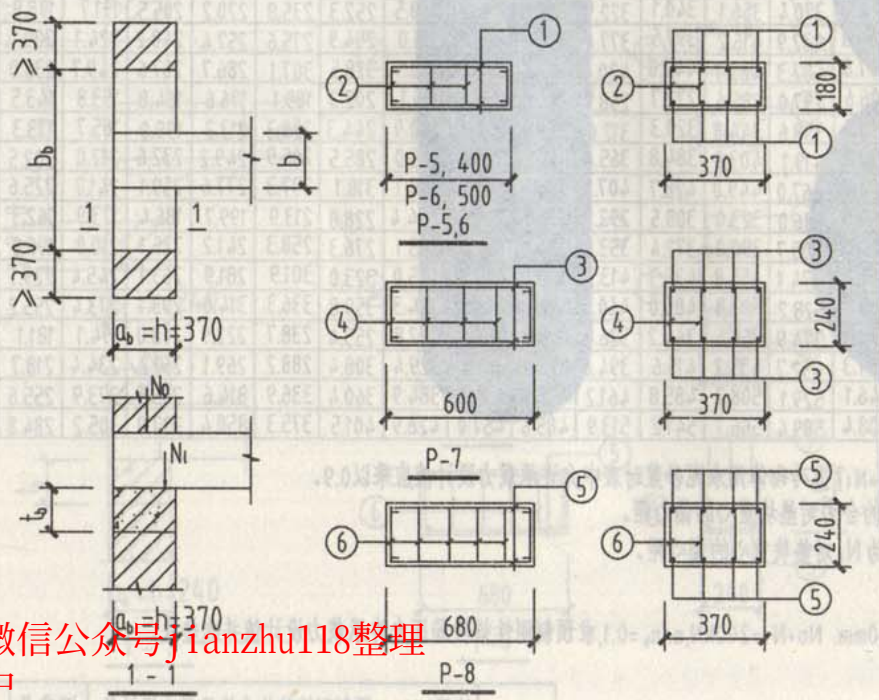

垫 块 材 料 表

垫块号	钢筋号	简图	直径	根数	每根长 (mm)	共长 (m)	共重 (Kg)	总重 (Kg)	垫块体积 (m^3)	垫块重 (kN)
P-5	1	360	Φ6	8	435	3.48	0.773	2.265	0.0266	0.665
	2	130 215	Φ6	8	840	6.72	1.492			
P-6	1	460	Φ6	8	535	4.28	0.950	2.442	0.0333	0.833
	2	130 215	Φ6	8	840	6.72	1.492			
P-7	3	560	Φ8	8	660	5.28	2.086	4.217	0.0533	1.333
	4	190 215	Φ6	10	960	9.60	2.131			
P-8	5	640	Φ8	8	740	5.92	2.338	4.895	0.0604	1.510
	6	190 215	Φ6	12	960	11.52	2.557			

说明:

1.垫块采用C20混凝土.

2.主筋保护层厚度为25mm.

图名	墙厚370mm预制混凝土垫块允许承载力设计值(N_0+N_1)(kN)及垫块选用表(二)	图集号	02YG302
		页	20

本资料由微信公众号jianzhu118整理
持续更新中

砖砌体强度等级	砂浆强度等级	f (MPa)	a_b (mm)	b_b (mm)	垫块P \ e/a_b	0.00	0.02	0.04	0.06	0.08	0.10	0.12	0.14	0.16	0.18	0.20	0.22	0.24	0.26	0.28	0.30	0.32	0.34	0.36
MU10	M2.5	1.30	370	370	P-9	178.0	177.1	174.6	170.6	165.3	158.9	151.7	144.1	136.1	128.1	120.3	112.6	105.2	98.3	91.7	85.6	79.9	74.6	69.7
				490	P-10	235.7	234.6	231.3	225.9	218.9	210.4	201.0	190.8	180.3	169.7	159.3	149.1	139.4	130.1	121.4	113.3	105.7	98.7	92.2
				620	P-11	298.2	296.8	292.6	285.9	277.0	266.3	254.3	241.4	228.1	214.7	201.5	188.7	176.3	164.7	153.7	143.4	133.8	124.9	116.7
			490	370	P-10	235.7	234.6	231.3	225.9	218.9	210.4	201.0	190.8	180.3	169.7	159.3	149.1	139.4	130.1	121.4	113.3	105.7	98.7	92.2
				490	P-12	312.1	310.6	306.3	299.2	289.9	278.7	266.1	252.7	238.8	224.7	210.9	197.5	184.6	172.3	160.8	150.1	140.0	130.8	122.2
				620	P-13	394.9	393.1	387.5	378.6	366.8	352.6	336.7	319.7	302.1	284.4	266.9	249.8	233.5	218.1	203.5	189.9	177.2	165.4	154.6
			620	370	P-11	298.2	296.8	292.6	285.9	277.0	266.3	254.3	241.4	228.1	214.7	201.5	188.7	176.3	164.7	153.7	143.4	133.8	124.9	116.7
				490	P-13	394.9	393.1	387.5	378.6	366.8	352.6	336.7	319.7	302.1	284.4	266.9	249.8	233.5	218.1	203.5	189.9	177.2	165.4	154.6
				620	P-14	499.7	497.3	490.3	479.0	464.1	446.2	426.1	404.6	382.3	359.8	337.6	316.1	295.5	275.9	257.5	240.3	224.2	209.3	195.6
	M5	1.50	370	370	P-9	205.4	204.4	201.5	196.8	190.7	183.3	175.1	166.2	157.1	147.9	138.8	129.9	121.4	113.4	105.8	98.7	92.1	86.0	80.4
				490	P-10	272.0	270.7	266.8	260.7	252.6	242.8	231.9	220.2	208.0	195.8	183.8	172.0	160.8	150.1	140.1	130.7	122.0	113.9	106.4
				620	P-11	344.1	342.5	337.6	329.9	319.6	307.2	293.4	278.6	263.2	247.8	232.5	217.7	203.5	190.0	177.3	165.4	154.4	144.1	134.7
			490	370	P-10	272.0	270.7	266.8	260.7	252.6	242.8	231.9	220.2	208.0	195.8	183.8	172.0	160.8	150.1	140.1	130.7	122.0	113.9	106.4
				490	P-12	360.2	358.4	353.4	345.2	334.5	321.6	307.1	291.6	275.5	259.3	243.3	227.8	213.0	198.8	185.6	173.1	161.6	150.9	140.9
				620	P-13	455.7	453.5	447.1	436.8	423.2	406.9	388.6	368.9	348.6	328.1	307.9	288.3	269.5	251.6	234.8	219.1	204.5	190.9	178.3
			620	370	P-11	344.1	342.5	337.6	329.9	319.6	307.2	293.4	278.6	263.2	247.8	232.5	217.7	203.5	190.0	177.3	165.4	154.4	144.1	134.7
				490	P-13	455.7	453.5	447.1	436.8	423.2	406.9	388.6	368.9	348.6	328.1	307.9	288.3	269.5	251.6	234.8	219.1	204.5	190.9	178.3
				620	P-14	576.6	573.8	565.7	552.7	535.5	514.8	491.6	466.8	441.1	415.2	389.6	364.8	340.9	318.4	297.1	277.2	258.7	241.5	225.7
	M10	1.89	370	370	P-9	258.7	257.5	253.9	248.0	240.3	231.0	220.6	209.5	197.9	186.3	174.8	163.7	153.0	142.9	133.3	124.4	116.1	108.4	101.3
				490	P-10	342.7	341.0	336.2	328.5	318.2	305.9	292.2	277.4	262.1	246.7	231.5	216.8	202.6	189.2	176.6	164.7	153.7	143.5	134.1
				620	P-11	433.6	431.5	425.4	415.6	402.6	387.1	369.7	351.0	331.7	312.2	293.0	274.3	256.4	239.4	223.4	208.4	194.5	181.6	169.7
			490	370	P-10	342.7	341.0	336.2	328.5	318.2	305.9	292.2	277.4	262.1	246.7	231.5	216.8	202.6	189.2	176.6	164.7	153.7	143.5	134.1
				490	P-12	453.8	451.6	445.2	435.0	421.4	405.2	386.9	367.4	347.1	326.7	306.6	287.1	268.3	250.5	233.8	218.2	203.6	190.1	177.6
				620	P-13	574.2	571.4	563.4	550.4	533.2	512.7	489.6	464.8	439.2	413.4	388.0	363.2	339.5	317.0	295.8	276.0	257.6	240.5	224.7
			620	370	P-11	433.6	431.5	425.4	415.6	402.6	387.1	369.7	351.0	331.7	312.2	293.0	274.3	256.4	239.4	223.4	208.4	194.5	181.6	169.7
				490	P-13	574.2	571.4	563.4	550.4	533.2	512.7	489.6	464.8	439.2	413.4	388.0	363.2	339.5	317.0	295.8	276.0	257.6	240.5	224.7
				620	P-14	726.5	723.0	712.8	696.4	674.7	648.7	619.5	588.2	555.8	523.1	490.9	459.6	429.6	401.1	374.3	349.3	326.0	304.3	284.3

说明：1. 垫块面积内轴向力设计值N_0+N_l不应超过其允许承载力设计值$[N_0+N_l]$，当砖砌体用水泥砂浆时表中允许承载力设计值应乘以0.9。

2. e为垫块面积A_b内上部轴向力设计值N_0与梁端支承压力设计值N_l的合力对垫块重心的偏心距。

$e=(N_0e_1+N_le_2)/(N_0+N_l)$，其中$e_1$为$N_0$对垫块重心的偏心距，$e_2$为$N_l$对垫块重心的偏心距。

3. 垫块如与圈梁交接，改为现浇。

例：已知砖砌体强度等级为MU10砂浆强度等级为M2.5，$A_b=490mm$，$B_b=490mm$。$N_0+N_l=270kN$，$e/a_b=0.1$，求预制刚性垫块局压允许承载力设计值并选垫块。

解：查表$[N_0+N_l]=278.7kN>270kN$，选用垫块P-12。

图名	壁柱上预制刚性垫块允许承载力设计值$[N_0+N_l](kN)$及垫块选用表（一）	图集号	02YG302
		页	21

本资料由微信公众号jianzhu118整理
持续更新中

标准分享网 www.bzfxw.com 免费下载

砖砌体强度等级	砂浆强度等级	f (MPa)	a_b (mm)	b_b (mm)	垫块P \ e/a_b	0.00	0.02	0.04	0.06	0.08	0.10	0.12	0.14	0.16	0.18	0.20	0.22	0.24	0.26	0.28	0.30	0.32	0.34	0.36
MU15	M5	1.83	370	370	P-9	250.5	249.3	245.8	240.2	232.7	223.7	213.6	202.8	191.7	180.4	169.3	158.5	148.1	138.3	129.1	120.4	112.4	104.9	98.0
				490	P-10	331.8	330.2	325.5	318.0	308.1	296.2	282.9	268.6	253.8	238.9	224.2	209.9	196.2	183.2	170.9	159.5	148.9	139.0	129.8
				620	P-11	419.8	417.8	411.9	402.4	389.9	374.8	357.9	339.9	321.1	302.3	283.7	265.6	248.2	231.8	216.3	201.8	188.4	175.9	164.3
			490	370	P-10	331.8	330.2	325.5	318.0	308.1	296.2	282.9	268.6	253.8	238.9	224.2	209.9	196.2	183.2	170.9	159.5	148.9	139.0	129.8
				490	P-12	439.4	437.3	431.1	421.2	408.0	392.3	374.6	355.7	336.1	316.4	296.9	277.9	259.8	242.6	226.4	211.2	197.1	184.1	172.0
				620	P-13	556.0	553.3	545.5	532.9	516.3	496.4	474.0	450.1	425.3	400.3	375.6	351.7	328.7	307.0	286.5	267.3	249.4	232.9	217.6
			620	370	P-11	419.8	417.8	411.9	402.4	389.9	374.8	357.9	339.9	321.1	302.3	283.7	265.6	248.2	231.8	216.3	201.8	188.4	175.9	164.3
				490	P-13	556.0	553.3	545.5	532.9	516.3	496.4	474.0	450.1	425.3	400.3	375.6	351.7	328.7	307.0	286.5	267.3	249.4	232.9	217.6
				620	P-14	703.5	700.1	690.2	674.3	653.3	628.1	599.8	569.5	538.1	506.5	475.3	445.0	415.9	388.4	362.5	338.2	315.6	294.7	275.3
	M7.5	2.07	370	370	P-9	283.4	282.0	278.0	271.6	263.2	253.0	241.6	229.4	216.8	204.0	191.5	179.3	167.6	156.5	146.0	136.2	127.1	118.7	110.9
				490	P-10	375.3	373.5	368.2	359.7	348.5	335.1	320.0	303.8	287.1	270.2	253.6	237.4	221.9	207.2	193.4	180.4	168.4	157.2	146.9
				620	P-11	474.9	472.6	465.9	455.2	441.0	424.0	404.9	384.4	363.3	341.9	320.9	300.4	280.8	262.2	244.7	228.3	213.1	198.9	185.8
			490	370	P-10	375.3	373.5	368.2	359.7	348.5	335.1	320.0	303.8	287.1	270.2	253.6	237.4	221.9	207.2	193.4	180.4	168.4	157.2	146.9
				490	P-12	497.0	494.6	487.6	476.4	461.6	443.8	423.8	402.4	380.2	357.9	335.8	314.4	293.9	274.4	256.1	238.9	223.0	208.2	194.5
				620	P-13	628.9	625.9	617.0	602.8	584.0	561.5	536.2	509.1	481.1	452.8	424.9	397.8	371.8	347.2	324.0	302.3	282.2	263.4	246.1
			620	370	P-11	474.9	472.6	465.9	455.2	441.0	424.0	404.9	384.4	363.3	341.9	320.9	300.4	280.8	262.2	244.7	228.3	213.1	198.9	185.8
				490	P-13	628.9	625.9	617.0	602.8	584.0	561.5	536.2	509.1	481.1	452.8	424.9	397.8	371.8	347.2	324.0	302.3	282.2	263.4	246.1
				620	P-14	795.7	791.9	780.7	762.8	739.0	710.5	678.5	644.2	608.7	572.9	537.6	503.4	470.5	439.3	410.0	382.6	357.0	333.3	311.4
	M10	2.31	370	370	P-9	316.2	314.7	310.3	303.1	293.7	282.4	269.6	256.0	241.9	227.7	213.7	200.0	187.0	174.6	162.9	152.0	141.9	132.5	123.8
				490	P-10	418.8	416.8	410.9	401.5	388.9	373.9	357.1	339.1	320.4	301.6	283.0	264.9	247.6	231.2	215.8	201.3	187.9	175.4	163.9
				620	P-11	529.9	527.4	519.9	508.0	492.1	473.1	451.8	429.0	405.4	381.6	358.1	335.2	313.3	292.6	273.0	254.8	237.8	222.0	207.4
			490	370	P-10	418.8	416.8	410.9	401.5	388.9	373.9	357.1	339.1	320.4	301.6	283.0	264.9	247.6	231.2	215.8	201.3	187.9	175.4	163.9
				490	P-12	554.6	552.0	544.2	531.7	515.1	495.2	472.9	449.0	424.3	399.4	374.8	350.9	328.0	306.2	285.8	266.6	248.8	232.3	217.1
				620	P-13	701.8	698.4	688.6	672.7	651.7	626.6	598.4	568.1	536.9	505.3	474.2	443.9	415.0	387.5	361.6	337.4	314.9	294.0	274.6
			620	370	P-11	529.9	527.4	519.9	508.0	492.1	473.1	451.8	429.0	405.4	381.6	358.1	335.2	313.3	292.6	273.0	254.8	237.8	222.0	207.4
				490	P-13	701.8	698.4	688.6	672.7	651.7	626.6	598.4	568.1	536.9	505.3	474.2	443.9	415.0	387.5	361.6	337.4	314.9	294.0	274.6
				620	P-14	888.0	883.7	871.2	851.2	824.6	792.8	757.1	718.9	679.3	639.4	600.0	561.7	525.0	490.3	457.5	426.9	398.4	372.0	347.5

说明：1. 垫块面积内轴向力设计值N_0+N_l不应超过其允许承载力设计值$[N_0+N_l]$，当砖砌体用水泥砂浆时表中允许承载力设计值应乘以0.9。

2. e为垫块面积A_b内上部轴向力设计值N_0与梁端支承压力设计值N_l的合力对垫块重心的偏心距。

本资料由微信公众号jianzhu118整理
持续更新中

图名	壁柱上预制刚性垫块允许承载力设计值$[N_0+N_l]$(kN)及垫块选用表(二)	图集号	02YG302
		页	22

洛阳土木工程学会 内部使用

砖砌体强度等级	砂浆强度等级	f (MPa)	a_b (mm)	b_b (mm)	垫块号 \ e/a_b	0.00	0.02	0.04	0.06	0.08	0.10	0.12	0.14	0.16	0.18	0.20	0.22	0.24	0.26	0.28	0.30	0.32	0.34	0.36
MU20	M5	2.12	370	370	P-9	290.2	288.8	284.8	278.2	269.5	259.1	247.5	235.0	222.0	209.0	196.1	183.6	171.6	160.2	149.5	139.5	130.2	121.6	113.6
				490	P-10	384.4	382.5	377.1	368.4	356.9	343.2	327.7	311.2	294.0	276.8	259.7	243.1	227.3	212.2	198.0	184.8	172.4	161.0	150.4
				620	P-11	486.3	484.0	477.2	466.2	451.6	434.2	414.7	393.7	372.0	350.2	328.6	307.6	287.6	268.5	250.6	233.8	218.2	203.7	190.3
			490	370	P-10	384.4	382.5	377.1	368.4	356.9	343.2	327.7	311.2	294.0	276.8	259.7	243.1	227.3	212.2	198.0	184.8	172.4	161.0	150.4
				490	P-12	509.0	506.6	499.4	487.9	472.7	454.5	434.0	412.1	389.4	366.5	343.9	322.0	301.0	281.0	262.3	244.7	228.4	213.2	199.2
				620	P-13	644.1	641.0	631.9	617.4	598.1	575.1	549.2	521.4	492.7	463.8	435.2	407.4	380.8	355.6	331.9	309.6	289.0	269.8	252.1
			620	370	P-11	486.3	484.0	477.2	466.2	451.6	434.2	414.7	393.7	372.0	350.2	328.6	307.6	287.6	268.5	250.6	233.8	218.2	203.7	190.3
				490	P-13	644.1	641.0	631.9	617.4	598.1	575.1	549.2	521.4	492.7	463.8	435.2	407.4	380.8	355.6	331.9	309.6	289.0	269.8	252.1
				620	P-14	814.9	811.0	799.6	781.2	756.8	727.6	694.9	659.8	623.4	586.8	550.6	515.5	481.9	449.9	419.9	391.8	365.6	341.4	318.9
	M7.5	2.39	370	370	P-9	327.2	325.6	321.0	313.6	303.9	292.1	279.0	264.9	250.3	235.6	221.1	207.0	193.5	180.6	168.6	157.3	146.8	137.1	128.0
				490	P-10	433.3	431.2	425.1	415.4	402.4	386.9	369.5	350.8	331.5	312.0	292.8	274.1	256.2	239.2	223.3	208.3	194.4	181.5	169.6
				620	P-11	548.3	545.6	537.9	525.6	509.2	489.5	467.5	443.9	419.4	394.8	370.5	346.8	324.2	302.7	282.5	263.6	246.0	229.7	214.6
			490	370	P-10	433.3	431.2	425.1	415.4	402.4	386.9	369.5	350.8	331.5	312.0	292.8	274.1	256.2	239.2	223.3	208.3	194.4	181.5	169.6
				490	P-12	573.8	571.1	563.0	550.1	532.9	512.4	489.3	464.6	439.0	413.2	387.7	363.0	339.3	316.8	295.7	275.9	257.5	240.4	224.6
				620	P-13	726.1	722.6	712.4	696.0	674.3	648.3	619.1	587.8	555.4	522.8	490.6	459.3	429.3	400.9	374.1	349.1	325.8	304.2	284.2
			620	370	P-11	548.3	545.6	537.9	525.6	509.2	489.5	467.5	443.9	419.4	394.8	370.5	346.8	324.2	302.7	282.5	263.6	246.0	229.7	214.6
				490	P-13	726.1	722.6	712.4	696.0	674.3	648.3	619.1	587.8	555.4	522.8	490.6	459.3	429.3	400.9	374.1	349.1	325.8	304.2	284.2
				620	P-14	918.7	914.3	901.4	880.7	853.2	820.3	783.4	743.8	702.8	661.5	620.8	581.2	543.2	507.2	473.4	441.7	412.2	384.9	359.5
	M10	2.67	370	370	P-9	365.5	363.8	358.6	350.4	339.5	326.4	311.7	295.9	279.6	263.2	247.0	231.2	216.1	201.8	188.3	175.7	164.0	153.1	143.1
				490	P-10	484.1	481.8	475.0	464.0	449.5	432.2	412.7	391.9	370.3	348.6	327.1	306.2	286.2	267.3	249.4	232.7	217.2	202.8	189.4
				620	P-11	612.5	609.6	601.0	587.1	568.8	546.9	522.3	495.9	468.6	441.0	413.9	387.5	362.2	338.2	315.6	294.5	274.8	256.6	239.7
			490	370	P-10	484.1	481.8	475.0	464.0	449.5	432.2	412.7	391.9	370.3	348.6	327.1	306.2	286.2	267.3	249.4	232.7	217.2	202.8	189.4
				490	P-12	641.1	638.0	629.0	614.5	595.3	572.4	546.6	519.0	490.4	461.6	433.2	405.5	379.1	353.9	330.3	308.2	287.6	268.5	250.9
				620	P-13	811.1	807.3	795.9	777.6	753.3	724.2	691.6	656.7	620.5	584.1	548.1	513.1	479.6	447.9	417.9	390.0	363.9	339.8	317.4
			620	370	P-11	612.5	609.6	601.0	587.1	568.8	546.9	522.3	495.9	468.6	441.0	413.9	387.5	362.2	338.2	315.6	294.5	274.8	256.6	239.7
				490	P-13	811.1	807.3	795.9	777.6	753.3	724.2	691.6	656.7	620.5	584.1	548.1	513.1	479.6	447.9	417.9	390.0	363.9	339.8	317.4
				620	P-14	1026.3	1021.4	1007.0	983.8	953.1	916.4	875.1	830.9	785.1	739.0	693.5	649.3	606.9	566.7	528.8	493.4	460.5	429.9	401.7

说明：1. 垫块面积内轴向力设计值N_0+N_l不应超过其允许承载力设计值$[N_0+N_l]$，当砖砌体用水泥砂浆时表中允许承载力设计值应乘以0.9。

2. e为垫块面积A_b内上部轴向力设计值N_0与梁端支承压力设计值N_l的合力对垫块重心的偏心距。

图名	壁柱上预制刚性垫块允许承载力设计值$[N_0+N_l]$(kN)及垫块选用表（三）	图集号	02YG302
		页	23

本资料由微信公众号jianzhu118整理
持续更新中

标准分享网 www.bzfxw.com 免费下载

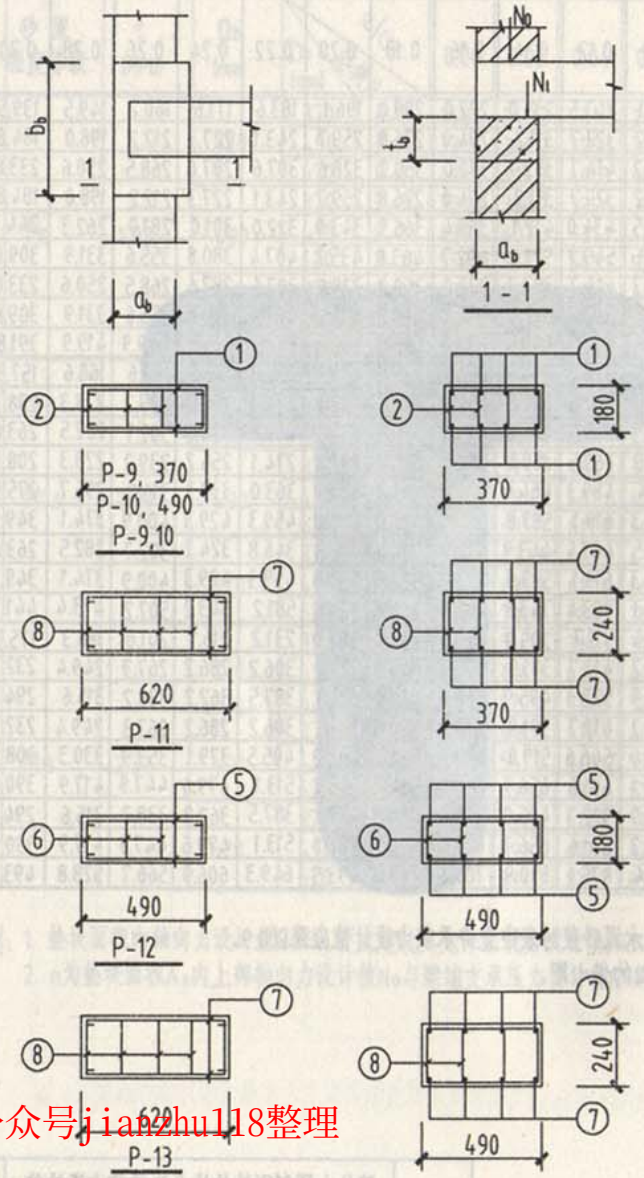

垫块材料表

垫块号	钢筋号	简图	直径	根数	每根长 (mm)	共长 (m)	共重 (Kg)	总重 (Kg)	垫块体积 (m^3)	垫块重 (kN)
P-9	1	330	Φ6	8	405	3.24	0.719	2.211	0.0246	0.615
	2	130 215	Φ6	8	840	6.72	1.492			
P-10	1	450	Φ6	8	525	4.2	0.932	2.424	0.0326	0.815
	2	130 215	Φ6	8	840	6.72	1.492			
P-11	3	580	Φ8	8	680	5.44	2.149	4.280	0.0551	1.378
	4	190 215	Φ6	10	960	9.60	2.131			
P-12	5	450	Φ8	8	550	4.40	1.738	3.514	0.0432	1.080
	6	130 295	Φ6	8	1000	8.00	1.776			
P-13	7	580	Φ8	8	680	5.44	2.149	4.635	0.0729	1.823
	8	190 295	Φ6	10	1120	11.20	2.486			
P-14	9	580	Φ8	8	680	5.44	2.149	6.158	0.0923	2.308
	10	190 380	Φ6	14	1290	18.06	4.009			

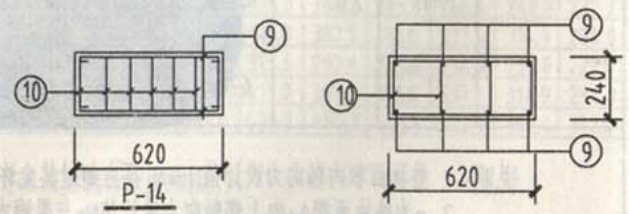

说明:

1.垫块采用C20混凝土.

2.主筋保护层厚度为25mm.

图名	壁柱上预制刚性垫块允许承载力设计值 [N_0+N_1](kN)及垫块选用表(四)	图集号	02YG302
		页	24

审核	庞再忠	张子芬	校对	滕猛	滕猛
设计	朱蕴东	朱蕴东	制图	朱蕴东	朱蕴东

本资料由微信公众号jianzhu118整理
持续更新中